Министерство физической культуры и спорта Свердловской области
ООО «ЮвейкВейкПарк» г.Екатеринбург

Министерство по физической культуре и спорту Челябинской области
РСОО Федерация автомобильного спорта Челябинской области

«Открытый чемпионат Уральского федерального округа 2021 года по ралли и ралли 3-й категории»

РЕГЛАМЕНТ

ВРВС:
Абсолютный 166 102 1 5 8 1 1 Л
2000Н 166 050 1 8 1 1 Л
1600Н 166 049 1 8 1 1 Л
Неофициальный подзачет 1600-Урал
Ралли 3-й категории 166 088 1 8 1 1 Л

ОГЛАВЛЕНИЕ

1. Общие положения 2
2. Проведение этапов чемпионата УрФО - 2021 2
3. Заявители. Зачеты. Пилоты. Автомобили. 2
4. Заявки. Заявочные взносы. 3
5. Условия зачета. 3
6. Особенности участия в зачете ралли 3-й категории. 4
7. Награждение и Классификации 4
Приложение 1. Календарь чемпионата УрФО-2021* 5
Приложение 2. Технические требования 6
Приложение 3. Технические требования РЗК 30
Приложение 4. Заявочная форма экипажа 33
Приложение 5. Заявочная форма команды 33

1. Общие положения

1.1. РСОО Федерация автомобильного спорта Челябинской области и ООО «ЮралВейкПарк» г.Екатеринбург, объявляют в 2021-м году многоэтапный «Открытый чемпионат Уральского федерального округа 2020 года по ралли и ралли 3-й категории», далее – чемпионат УрФО.

1.2. Непосредственную организацию и координацию чемпионата УрФО осуществляет Организационный Комитет в составе:

Должность	Фамилия, Имя	Город
Председатель Оргкомитета	Павел Торопов	Екатеринбург
Главный секретарь	Галина Полунина	Челябинск
Офицер по связи с участниками	Сергей Белоусов	Озерск, Челябинская область

1.3. Нормативными документами чемпионата УрФО являются:

– Спортивный Кодекс РАФ (СК РАФ);

– Общие условия проведения чемпионатов, первенств и Кубков России, чемпионатов, Кубков, трофеев и серий РАФ (официальных соревнований РАФ), а также международных соревнований, проводимых на территории Российской Федерации;

– Правила организации и проведения ралли (ПР-05/20);

– КиТТ 2021 и соответствующие приложения к ним;

– Технические требования, предъявляемые к автомобилям-участникам чемпионата УрФО (Приложение 2)

– Настоящий Регламент чемпионата УрФО;

– Дополнительные (частные) Регламенты отдельных этапов;

– Изменения и дополнения к настоящему Регламенту чемпионата УрФО, выпущенные в виде пронумерованных и датированных информационных писем и бюллетеней.

1.4. Официальная информация чемпионата УрФО, в том числе текущие и итоговые результаты серии размещаются на сайтах www.nrgmt.ru, www.chelraf.ru

1.5. Организаторы Этапов имеют право публикации на прочих сайтах, однако такие публикации не могут являться официальными.

1.6. После проведения Этапа Организатор обязан в течение 2-х дней направить по электронной почте главному секретарю чемпионата итоговые классификации этапа.

2. Проведение этапов чемпионата УрФО - 2021

2.1. Этапы чемпионата УрФО проводятся как отдельные соревнования, либо на базе соревнований, входящих в Календарь – этапов чемпионата и Кубка России.

2.2. Все пилоты, принявшие старт на таких соревнованиях, получают зачет во всех сериях, для участия в которых они заявлены и требованиям которых они соответствуют.

2.3. К участию в этапе чемпионата УрФО допускаются только Экипажи, оба пилота которых заявлены для участия в чемпионат УрФО в соответствии с п.4.1.

2.4. На этапах, проводимых на базе этапов чемпионата и Кубка России, для Экипжей, участвующих только в чемпионате УрФО и не участвующих в старших сериях, используется сокращенная дистанция.

2.5. На каждом из этапов составляется отдельная классификация среди участников чемпионата УрФО.

3. Заявители. Зачеты. Пилоты. Автомобили.

3.1. Участниками чемпионата УрФО являются юридические и физические лица, обладающие действующими лицензиями Участников РАФ или международными Лицензиями, выданными любой ASN – членом FIA.

3.2. Оба пилота экипажа, принимающего участие только в чемпионате УрФО, должны обладать действующими лицензиями пилотов категории не ниже «Е».

3.3. В чемпионате УрФО устанавливаются следующие зачеты:

Зачет	Допускаемые автомобили	Технические требования
1600Н	1600-Урал (подзачет в составе 1600Н, имеет отдельный зачет)	Согласно ТТ для подзачета 1600-Урал См. приложение 2
	1400Н, 1600Н, R1	См. приложение 2
2000Н	2000Н, R2	См. приложение 2
Абсолютный	Все вышеперечисленные автомобили Зачетных групп 1600Н, 2000Н и автомобили, подготовленные согласно требованиям Регламента Кубка Subaru Cup, 4000Н, N4.	См. приложение 2
Ралли 3-й категории	Р3К	См. приложение 3
Командный	Все вышеперечисленные.	

4. Заявки. Заявочные взносы.

4.1. Заявка на участие в чемпионате УрФО подается каждым пилотом отдельно один раз в сезоне (**Приложение 4**) на любом из этапов и сопровождается уплатой однократного заявочного взноса. Заявки передаются главному секретарю чемпионата УрФО или члену организационного комитета чемпионата УрФО. пилот считается заявленным в чемпионате УрФО со дня подачи такой заявки и уплаты взноса, начисление ему зачетных очков за этапы, предшествующие этой дате не допускается.

4.2. Заявка на участие Команды подается один раз в сезоне, не позднее подачи заявки на этап, с которого Команда начинает участие в чемпионате УрФО, в ней указывается название Команды, которое не может быть изменено в течение сезона (**Приложение 5**). На каждый из этапов чемпионата УрФО в составе Команды может быть заявлено не более 5-ти Экипажей. Персональный состав Команды может быть переменным и определяется составом Экипажей, заявленных Заявителем на любой из этапов. Все пилоты, заявленные в составе Команды, должны быть заявлены в чемпионате УрФО.

4.3. Размеры заявочных взносов:

Участие	Размер и кратность взноса
Взнос за участие пилота в чемпионате УрФО -2021 *	500 руб. – однократно
Взнос за участие команды в чемпионате УрФО -2021 *	500 руб. – однократно
Взнос за участие экипажа **только** в этапе чемпионата УрФО -2021:	На каждом из этапов не более: 7000 рублей
Взнос за участие Команды в этапе чемпионата УрФО -2021	500 руб. – на каждом из этапов

* Эти взносы передаются в Оргкомитет для организации награждения призеров чемпионата УрФО по итогам 2021 года.

5. Условия зачета.

5.1. Чемпионат УрФО 2021 года разыгрывается в Абсолютном личном зачете, личных зачетных группах 2000Н и 1600Н, подзачете 1600-Урал, зачете ралли 3-й категории и Командном зачете (см. п.3.2).

5.2. Результатом пилота (как первого, так и второго) на каждом этапе чемпионата УрФО являются очки, которые начисляются вне зависимости от количества стартовавших на этапе Экипажей, по шкале:

– В Абсолютном Личном Зачете – за 1 – 15 места по следующей шкале:
  25 – 20 – 16 – 13 – 11 – 10 – 9 – 8 – 7 – 6 – 5 – 4 – 3 – 2 – 1.

– В Зачетах 2000Н, 1600Н, подзачете 1600-Урал, зачете ралли 3-й категории – за 1 – 10 места в данном Зачете по следующей шкале:

20 – 15 – 12 – 10 – 8 – 6 – 4 – 3 – 2 – 1.

Для этапов, проводимых на базе этапов чемпионата России, применяется коэффициент 1,5.

Итоговым результатом пилота чемпионате УрФО является сумма N-2 лучших результатов (N – количество состоявшихся этапов), полученных им на этапах, выраженных в очках.

При равенстве итоговых результатов у двух и более пилотов, занявших с 1 по 3 места:

– высшее место занимает пилот, занявший большее число высших мест (первых, затем вторых, третьих и т.д.) в данном зачете на этапах чемпионата УрФО;

– при дальнейшем равенстве – пилот, занявший высшее место на более позднем этапе чемпионата УрФО.

При равенстве очков у пилотов от 4-го места и ниже – места делятся.

5.3. Результатом Команды на каждом этапе чемпионата УрФО является сумма не более 2-х лучших результатов экипажей, полученных на этом этапе в личных зачетах и выраженных в очках. Экипажам подзачета «1600-Урал» в Командный зачет начисляются очки, полученные в этом подзачете.

5.4. При равенстве результатов у двух и более Команд более высокое место занимает Команда, имеющая в составе экипаж, занявший более высокое место в общей классификации данного этапа.

Итоговым результатом команды чемпионате УрФО является сумма N-2 лучших результатов (N – количество состоявшихся этапов), полученных ей на этапах, выраженных в очках.

При равенстве итоговых результатов в чемпионате УрФО у двух и более Команд:

– высшее место занимает Команда, занявшая большее число высших мест (первых, затем вторых, третьих и т.д., при этом учитываются все показанные результаты, а не только вошедшие в зачет) в командном зачете на этапах;

– при дальнейшем равенстве - Команда, занявшее высшее место на более позднем этапе.

6. Особенности участия в зачете ралли 3-й категории.

– на каждом СУ этапа чемпионата УрФО устанавливается норма времени для всех экипажей участвующих в зачете ралли 3-й категории;

– результатом на каждом СУ является разница показанного времени экипажем на СУ и установленной нормой времени (отрицательное значение данной разница умножается на -1);

– экипажи зачета ралли 3-й категории не принимают участия в абсолютном зачете;

– все экипажи, участвующие в зачете ралли 3-й категории обязаны соблюдать ПДД на всей дистанции этапа чемпионата УрФО (включая ограничение скорости движения).

7. Награждение и Классификации

7.1. На этапах будут составлены классификации в следующих:

– 1600-Урал, 1600Н, 2000Н, абсолютный зачет;

– РЗК;

– Командный зачет.

7.2. Награждение по итогам серии проводится Организационным комитетом чемпионата УрФО:

– кубками и дипломами награждаются пилоты, занявшие 1 – 3 места во всех личных зачетах и подзачетах чемпионата УрФО.

– в случае если в чемпионате УрФО будет участвовать 5 и более команд, кубками и дипломами награждаются Команды, занявшие 1 – 3 места, если количество Команд меньше 5-ти, награждается только команда, занявшая 1-е место.

7.3. Награждение по итогам серии может проводиться на последнем этапе чемпионата УрФО или на отдельной церемонии, о которой должно быть объявлено дополнительно.

© Организационный комитет чемпионата УрФО.
Декабрь, 2020 г.

Приложение 1. Календарь чемпионата УрФО-2021*

№ этапа	Даты проведения	Наименование	Статус базового соревнования	Место проведения
1	29.01-01.02.2021	MX5	КР чемпионат УрФО	Асбест, Свердловская область
2	21.02-24.02.2020	Малахит	КР чемпионат УрФО	Кыштым, Челябинская область
3	14.05-17.05.2020	Стилобит	КР чемпионат УрФО	Асбест, Свердловская область
4	23.07-26.07.2020	УралАсбест	КР чемпионат УрФО	Асбест, Свердловская область
5	27.08-30.08.2020	Южный Урал	КР чемпионат УрФО	Бакал, Челябинская область
6	17.09-20.09.2020	Эковер**	ЧР чемпионат УрФО	Асбест, Свердловская область

* В календаре возможны изменения, которые будут публиковаться отдельно.
** Для подведения результатов применяется коэффициент 1,5.

Приложение 2. Технические требования

Допускаются автомобили подготовленные в соответствии с требованиями безопасности Статьи 253 Приложения «J» к МСК ФИА.

Пределы разрешенных изменений.

Разрешаются только те изменения деталей, узлов и агрегатов, а также установка или снятие оборудования и принадлежностей, которые четко регламентированы настоящими требованиями, как общими, так и для каждой группы автомобилей., прочие изменения запрещены. Кроме того, если какие-то детали, узлы, агрегаты не используются, или их разрешено переносить или снимать, то разрешено также переносить или снимать элементы их крепления, например кронштейны кондиционера, задние сиденья и ремни безопасности, кронштейны АКБ при ее переносе и т.п.

1. Требования к автомобилям всех зачетов.

1.1. Разрешается замена пластиковых наружных деталей кузова на детали неоригинального производства, имеющие такие же внешний вид, геометрические параметры.

1.2. Разрешается установка брызговиков в соответствии с п.7.7 Appendix J 2020 NTERNATIONAL SPORTING CODE - Article 252

1.3. Устройства для защиты автомобиля снизу п.5.7.2.10 Ст.255 Appendix J 2019 NTERNATIONAL SPORTING CODE - Article 252

) могут быть установлены, но должны быть минимально необходимого размера и не должны выполнять специальных аэродинамических и несущих функций. Для их изготовления не могут использоваться титан, магний и сплавы на их основе. Разрешается установка устройств для защиты заднего бампера и для предотвращения попадания в полость под бампером снега, грязи, воды. Такие устройства должны быть выполнены из эластичного материала и не должны крепиться к бамперу с применением инструмента.

1.4. Разрешается установка устройства забора воздуха, если это не запрещено Дополнительным регламентом соревнования.

1.5. Применение на стеклах защитной пленки согласно п.11.1.1 Ст.253, Приложения «J» к МСК ФИА обязательно. Применение защитной пленки при использовании поликарбоната необязательно.

1.6. Система пожаротушения должна соответствовать п 7 Ст.253, Приложения «J» к МСК ФИА

1.7. На всем протяжении соревнования на борту автомобиля должны находиться два знака аварийной остановки, автомобильная аптечка (согласно действующим ПДД) с не истекшим сроком годности, буксирный трос длиной от 4 до 6 метров, два безопасных резака для перерезания ремней, знак на твердой основе размером не менее 42см х 29,7 см (формат А3), с одной стороны которого должен быть красный символ «SOS», а с обратной – зеленый символ «OK». Знак должен размещаться в автомобиле в легкодоступном одному из пилотов месте.

1.8. Все шины, используемые в ралли, должны быть доступны для коммерческой продажи.

1.9. Зимние и шипованные шины. В период с 1 ноября по 1 апреля разрешено использование специальных зимних шипованых шин, ошипованных в соответствии с требованиями Приложения 2 к КиТТ в редакции 2016 года.

1.10. Шины должны соответствовать максимальной нагрузке и скорости движения.

1.11. Запрещается применение шин, имеющих отслоения протектора и повреждения каркаса. Комплектные колеса одной оси автомобиля должны быть одинаковыми. Запасные комплектные колеса должны быть идентичны, по крайней мере, двум основным комплектным колесам автомобиля.

1.12. Уровень шума выпуска, измеренный по стандартной методике (Приложение 10 к КиТТ в редакции 2016 года) не должен превышать 103 дБА.

1.13. Разрешается применять только торговые сорта топлива, реализуемые через розничную торговую сеть или официальным (признанным РАФ) поставщиком топлива. Любые присадки к топливу запрещены. Максимальное октановое число топлива по исследовательскому методу не более 100 для атмосферных двигателей и не более 102 для двигателей с наддувом. В двигатель в качестве окислителя должен вводиться только воздух из окружающей атмосферы.

1.14. По требованию Технического Комиссара или Технического Делегата участник обязан предоставить всю необходимую техническую документацию для идентификации его автомобиля и составляющих его деталей, узлов, агрегатов (каталоги завода изготовителя, каталоги вторичных производителей, карты омологации).
1.15. Ни одна деталь автомобиля, стоящего на колесах (кроме эластичных брызговиков), не должна касаться поверхности дороги, даже если спущены обе шины с одной стороны автомобиля.
1.16. Разрешается установка топливных баков индивидуального или заводского производства. Топливный бак, наливная горловина и вентиляционное отверстие не должны располагаться внутри пассажирского отделения и отделения водителя и должны гарантировать отсутствие утечек топлива при любом положении автомобиля.
1.17. Наливная горловина и ее крышка не должна выступать за периметр автомобиля в любой проекции. Крепление бака на новом месте должно быть осуществлено не менее чем двумя стальными лентами минимальным размером 20*0,8 мм с болтами диаметром не менее 10 мм. Гайки таких болтов должны быть выполнены на усилительных пластинах с противоположной части элемента кузова по аналогии с болтами ремней безопасности. Кузов в местах крепления лент должен быть усилен стальными накладками толщиной не менее 1,5 мм и площадью не менее 10см2 .
1.18. Если топливный бак и его наливная горловина расположены в багажном отсеке, то они должны быть отделены от пассажирского салона жестким кожухом (обязателен для двухобъемных автомобилей) или жесткой перегородкой, непроницаемыми для жидкости и огня.
1.19. Наливная горловина не должна располагаться над аккумулятором и на стеклах. Все баки должны быть оборудованы клапаном в системе вентиляции, исключающим утечку топлива в случае переворота автомобиля. Вентиляция топливного бака должна быть выведена наружу автомобиля.

2. Оборудование и требования безопасности

2.1. Обязательная экипировка экипажа:

Шлем:

Соответствующие нижеперечисленным стандартам:

- FIA 8860 – 2004;
- FIA 8860 – 2010;
- FIA 8859 2015;
- Snell Foundation SAH 2010 (США);
- Snell Foundation SA 2010 (США);
- Snell Foundation SA 2005 (США);
- Snell Foundation SA 2000 (США)* до 31.12.2014;
- SFI Foundation Inc, spec.31.1, SFI spec.31.1A и SFI 31.2A(США);
- British Standards Institutution BS6658-85 Тип A/FR;
- Snell M 2010;
- Snell M 2005;
- Snell M 2000;
- Snell M 95.

Пламезащитные комбинезоны:

Соответствующие нижеперечисленным стандартам:

- ФИА 8856-2000;
- ФИА 1986;
- фирмы "UNISOD" (Санкт-Петербург) омологация РАФ №К-0403.арт.S01;
- фирмы "UNISOD" (Санкт-Петербург) омологация РАФ №К-0502.арт.S03;
- Соответствующие стандарту SFI Foundation Inc 3.2A/1 и выше;
- Из огнезащитных тканей Proban®, Pyrovatex®, Banox® и т.п. по стандарту BS EN 533 index3

Перчатки:

Соответствующие нижеперечисленным стандартам:

- ФИА 8856-2000;

- ФИА 1986;
- ISO 6940;
- РАФ 1995г;
- Из огнезащитных тканей Proban®, Pyrovatex®, Banox® и т.п. по стандарту BS EN 533 index3

; так же рекомендуется использовать - подшлемник, длинное белье, носки и обувь, (кроме обуви и перчаток для штурмана).

2.2. Сиденья и их крепление. Передние сиденья могут быть заменены жесткими сидениями заводского изготовления спортивного типа. Спинки таких сидений должны быть сплошными, достигая по высоте уровня темени спортсмена. Рекомендуется установка омологированных ФИА сидений. Запрещено крепить сиденья к полу. Сиденья должны быть закреплены на вваренные между туннелем пола и порогом кузова опоры - поперечные трубы. Минимальный размер трубы: 35*2,5 мм (круглая), либо 35*35*2,5 мм (прямоугольная). Трубы должны опираться на усиливающие накладки размером не менее чем 4000 мм2 и толщиной не менее 3 мм, приваренные к кузову. Точки крепления сидений или их кронштейнов к трубам должны быть усилены втулками. В соответствии с п 16.2 и рисунком 253-65B Appendix J 2020 NTERNATIONAL SPORTING CODE - Article 253 и/или прил.9 п 2 КиТТ При использовании дополнительных продольных элементов креплений сидений их размеры должны быть не менее чем минимальные размеры поперечных элементов крепления. Между собой поперечные и продольные элементы должны быть соединены не менее чем в 4-х точках через промежуточные опоры толщиной не менее 3 мм и площадью не менее 2000 мм2 каждая. Опоры должны быть приварены к поперечному или продольному элементу с использованием усилительных косынок. Разрешается удалять оригинальные крепления и опоры сидений. Разрешается снимать задние сидения и их спинки. При этом необходимо наличие сплошной металлической перегородки, непроницаемой для огня и жидкости, отделяющей салон от двигателя (при заднем его расположении) либо находящихся внутри кузова топливного бака, элементов системы питания или аккумулятора.

2.3. Ремни безопасности. Помимо перечисленных в п.2 Приложении 15 к КиТТ в редакции 2021 года, допускается применение ремней заводского изготовления, предназначенных для автомобильного спорта и имеющих соответствующий сертификат ЕС («клубные» ремни или «ремни для национальных чемпионатов»), срок годности которых не истек к моменту начала соревнования. Либо ремни с истекшим сроком годности. Установка и использование ремней безопасности должны отвечать требованиям п.6 Ст.253 Приложения «J» к МСК ФИА. Ремни не могут подвергаться никаким переделкам и не должны иметь повреждений и потертостей, а так же разрушений заводских швов и рисунка.

2.4. Каркасы безопасности. Применение болтовых каркасов безопасности-ЗАПРЕЩЕНО. Вварные каркасы безопасности должны соответствовать действующим требованиям ФИА (п.8 Ст.253 Приложения «J» к МСК ФИА) и Приложения 14 к КиТТ в редакции 2021 года, в случае несоответствия каркаса перечисленным требованиям допуск осуществляется по усмотрению старшего тех.контролера. (из соображений безопасности экипажа).

2.5. Противопожарное оборудование. Обязательны ручные огнетушители. Допускается применение одного или двух огнетушителей с суммарной массой огнегасящего вещества не менее 4 кг. Ручные огнетушители на автомобиле должны размещаться так, чтобы они были легкодоступны 1-му и 2-му пилоту. Крепление огнетушителей должно быть надежным и выдерживать нагрузки, возникающие при движении автомобиля, а так же обеспечивать в случае необходимости быстрый съем огнетушителей без применения инструмента. Крепление огнетушителей допускаются только быстроразъемными креплениями (не менее двух на каждый баллон) с металлическими лентами. Расположение огнетушителя – поперек продольной оси автомобиля. Разрешено применение огнетушителей, с момента производства или переосвидетельствования которых прошло не более 2-х лет.

2.6. Наружная обзорность. Обязательны два наружных зеркала, отражающей площадью не менее 40 см2 каждое, расположенных по обе стороны кузова. Лобовые стекла должны быть только многослойными. На лобовом стекле не допускаются сквозные трещины и сколы на внутренней поверхности. Лобовое стекло должно быть заменено (установлено) в ближайшем парке сервиса или закрытом парке. Обязательны эффективно действующий очиститель и омыватель лобового стекла, при этом они должны обеспечивать обзор 1-ому и 2-му пилотам.

2.7. Электрооборудование. Главный выключатель электрооборудования должен разрывать все электрические цепи, а также останавливать двигатель. Он должен быть доступен 1-у и 2-у пилотам, сидящим на своих местах и пристегнутым ремнями безопасности. Снаружи привод главного выключателя электрооборудования должен быть расположен в нижней части лобового стекла. Он должен быть обозначен красной молнией в синем треугольнике с основанием не менее 12 см с белым кантом по периметру. Главный выключатель электрооборудования обязателен, если на автомобиле перенесена АКБ и/или отсутствует работающий в штатном режиме замок зажигания и/или установлен электрический бензонасос, подключение которого не соответствует штатному. Электрический бензонасос должен работать только при работающем двигателе и во время пуска двигателя.
2.8. Брызговики. Обязательно применение защитных брызговиков за ведущими колесами. Брызговики должны быть изготовлены из сплошного эластичного материала толщиной не менее 2 мм. При виде сзади брызговик должен закрывать комплектное колесо на всю его ширину. Расстояние от нижнего края брызговика до поверхности дороги не должно превышать 100 мм (без экипажа на борту автомобиля). Брызговики и их крепления не должны выступать за периметр автомобиля, видимый сверху, в местах их расположения. При применении брызговиков за не ведущими колесами они должны соответствовать указанным выше требованиям.
2.9. Буксировочные проушины. Спереди и сзади автомобиля должны быть предусмотрены приспособления для буксировки. Они должны быть прочными, легко доступными, иметь замкнутую форму, диаметр отверстия не менее 40 мм., быть окрашенными в яркий (желтый, оранжевый, красный) цвет и не выступать за периметр автомобиля, видимый сверху.
Подготовка автомобилей:

3. Зачет «Абсолютный»

Серийные легковые автомобили с закрытым кузовом, имеющие государственную регистрацию либо СПТС или специально подготовленные спортивные автомобили. Рабочий объем и тип двигателя не ограничены. Автомобили отечественного и иностранного производства с любым типом привода
3.1. Двигатель. Подготовка двигателя не ограничивается, но блок цилиндров должен быть того же производителя (марки), что и кузов. Допускается использовать систему вентиляции картера открытого типа, при этом обязательно установка маслоуловительного бачка емкостью не менее 2-х литров для двигателей с рабочим / приведенным объемом до 2500 см3 включительно, и не менее 3-х литров для двигателей с рабочим / приведенным объемом свыше 2500 см3. Бачок должен быть изготовлен из прозрачного материала или иметь прозрачную панель. Масляные радиаторы свободные. Масляный поддон не может быть изготовлен из титана, магния или сплавов на их основе.
3.2. Система питания. Система питания может быть любой. Никакие ее элементы не могут быть расположены в коробе воздухопритока. Разрешается установка любых топливных насосов, а также изменение их числа и места расположения при условии, что они не устанавливаются в пассажирском помещении. В случае их переноса внутрь кузова, они должны быть закрыты корпусом, непроницаемым для жидкости и огня.
3.3. Система охлаждения. Система охлаждения свободная (при сохранении первоначального типа). Радиатор свободный, но оригинальное место его расположения должно быть сохранено.
3.4. Система выпуска отработавших газов. Система выпуска и ее детали не ограничиваются, при наличии не менее двух расширений (резонатор, катализатор, глушитель), детали кузова не могут быть использованы в качестве деталей системы выпуска. Разрешается изменять, но не удалять, тоннель пола в районе картера сцепления и перегородку между салоном и моторным отсеком для размещения измененной системы выпуска. Концевые трубы системы выпуска должны быть направлены назад или вбок, не должны выступать за периметр кузова и не должны отстоять далее 150 мм внутрь от этого периметра. Трубы, направленные назад, должны быть расположены на высоте не более 450 мм и не менее 100 мм от поверхности дороги. Трубы, направленные вбок, должны быть расположены позади вертикальной линии, проходящей через центр колесной базы.

3.5. Крепление и установка двигателя. Расположение двигателя и его крепление в моторном отсеке не ограничиваются при условии, что ориентация коленчатого вала соответствует заводской для данного автомобиля.
3.6. Сцепление. Сцепление не ограничивается при условии, что оно имеет такое же число дисков, что и серийное для данной модели. Разрешается применение любого маховика из железосодержащего материала и любого картера сцепления. Привод сцепления не ограничивается, но он должен быть ножной.
3.7. Коробка передач. Коробка передач не ограничивается. Расположение коробки передач должно быть стандартным для данного автомобиля. Допускается изменение тоннеля и перегородки между салоном и моторным отсеком для размещения измененной коробки передач. Привод переключения передач не ограничивается. Коробки передач с секвентальным приводом переключения, роботизированные коробки передач (типа DSG) приравниваются к секвентальным.
3.8. Трансмиссия. Главная передача, дифференциалы и механизм их блокировки, балки, полуоси, приводы, шарниры не ограничены.
3.9. Подвеска.
3.9.1. Тип подвески должен быть сохранен. Разрешается установка помимо оригинальных, также и неоригинальных, омологированных и сертифицированных деталей подвески, шарнирных соединений другого типа и материала, любых деталей подвески заводского изготовления ограничителей хода подвески.
3.9.2. Разрешается усиление с добавлением материала деталей подвески, включая балки мостов и подрамники, однако при этом ранее независимые элементы подвески не могут быть объединены между собой. Усиления могут не повторять форму усиливаемой детали, но не должны образовывать закрытых полостей. На автомобилях с передней подвеской типа Мак-Ферсон и продольными растяжками с передним креплением кронштейны растяжки не ограничиваются. Разрешается изменение, снятие и добавление стабилизатора поперечной устойчивости при условии, что он не выполняет никаких других функций в подвеске.
3.9.3. Материал и размеры основного упругого элемента (рессор, пружин) не ограничиваются. Каким бы ни было расположение оригинальных пружин, разрешено заменять их винтовыми пружинами, концентрично надетыми на амортизаторы. Амортизаторы свободные. Разрешается усиление точек крепления амортизаторов, в том числе и с добавлением материала, но без образования закрытых полостей. Разрешается установка дополнительных амортизаторов с соответствующими деталями их крепления.
3.9.4. Разрешается снимать основные амортизаторы с деталями их крепления. В случае расположения выносных баллонов амортизаторов внутри кузова они должны быть изолированы от салона кожухами, непроницаемыми для огня и жидкости. Для размещения выносных баллонов амортизаторов допускается проделывать во внутренних панелях кузова отверстия диаметром не более 100 мм. После установки баллонов эти отверстия должны быть закрыты металлическими панелями, закрепленными с помощью инструмента.
3.10. Тормоза. Тормозные диски, барабаны и суппорты могут быть заменены любыми заводского изготовления, в том числе разрешена замена барабанных тормозных механизмов на дисковые. Разрешается применение любых главных тормозных цилиндров и деталей их крепления, обеспечивающих работу двухконтурной тормозной системы. Разрешается установка гидравлического привода стояночной тормозной системы. Разрешается снятие, изменение, отключение и перенос (в том числе в салон) регулятора тормозных усилий. Материал накладок и способы их крепления не ограничиваются. Разрешается снимать и изменять грязевые щитки дисковых тормозов. Разрешается применение воздушных трубопроводов, в том числе и гибких, для подачи воздуха к тормозам колес.
3.11. Рулевое управление. Передаточное отношение рулевого механизма может быть изменено при условии сохранения картера рулевого механизма, предусмотренного заводом-изготовителем. Разрешается устанавливать другое рулевое управление, которое должно быть заводского изготовления и того же типа, что и оригинальное. Разрешена установка электро - и гидроусилителей заводского производства. Разрешается изменять передаточное отношение рулевого привода. Разрешается только прямая механическая связь между рулевым колесом и управляемыми колесами.

3.12. Осветительное оборудование. Основное осветительное оборудование должно находиться в исправном состоянии в течение всей продолжительности соревнований. Разрешается устанавливать не более 6-и дополнительных фар. Дополнительные фары должны иметь отдельный выключатель, соединенный с цепью ближнего света основных фар. Этот выключатель должен автоматически обесточиваться при выключении ближнего света основных фар. Разрешается изменение и удаление основных и установка дополнительных светильников в кабине автомобиля.
3.13. Электрооборудование. Тип аккумуляторных батарей не ограничивается. Количество батарей не может быть изменено. При расположении на штатном месте аккумулятор и его клеммы должны быть закрыты сплошной крышкой из диэлектрического материала. Расположение аккумулятора свободное, но, при расположении в салоне, он должен быть установлен только за передними сидениями. Все электрические разъемы должны быть изолированными или закрыты диэлектрическим материалом. Если аккумулятор перенесен с исходного места, то его крепление к кузову должно быть выполнено при помощи металлического поддона с закраинами и двух металлических скоб размером не менее 20*0,8 мм с изолирующим покрытием, в соответсвие с п.п 3.20.5. ПР. 9 КиТТ 2021.

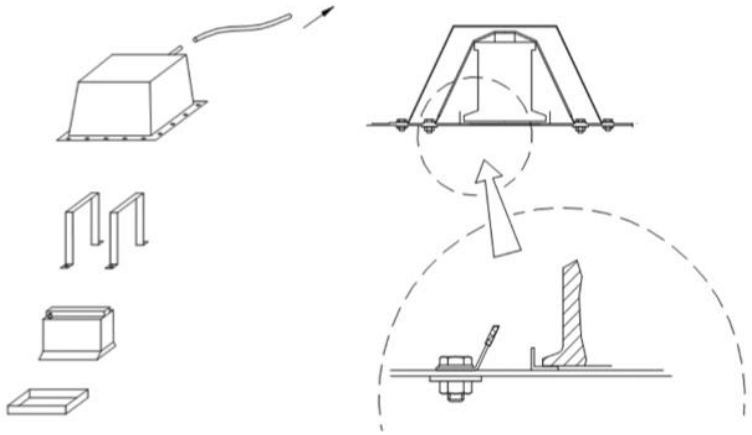

Генератор может быть любым, но с приводом от коленчатого вала двигателя. Кронштейны, крепления и шкив коленчатого вала при этом не ограничиваются. Система зажигания свободная, но количество свечей зажигания не может быть изменено. Марка и тип стартера не ограничивается.
3.14. Провода и трубопроводы. Разрешается изменять расположение и материал всех проводов и трубопроводов. Автомобили могут иметь топливопроводы, расположенные в салоне согласно п. 3 Статьи 253 Приложения «J» к МСК. Во всех случаях указанные трубопроводы и топливопроводы должны быть надежно защищены. Любые виды сочленений топливопроводов в салоне запрещены, за исключением резьбовых, в местах прохождения через пол и/или другие панели кузова. Тормозные трубки в моторном отсеке должны быть металлическими. Допускается использование шлангов авиационного типа. Запрещено прохождение трубопроводов и проводов между каркасом безопасности и порогом и/или наружными панелями кузова. Все трубопроводы должны быть надежно закреплены и защищены от истирания.
3.15. Кузов. Разрешается установка съемных распорок, закрепленных с помощью инструмента. Допускается усиление элементов кузова (лонжероны, чашки и т.д.) по сварным швам завода-изготовителя (при этом не считается усилением – ремонт и восстановления кузова автомобиля, если его результатом не являлось какое-либо существенное усиление кузова автомобиля). Разрешается применение вварных растяжек при усилении основных (силовых) деталей кузова. Разрешается заменять материал обивки салона на неметаллический материал толщиной не менее 2мм, не поддерживающий горение. Разрешается удалять обивку потолка вместе с элементами крепления. Разрешается удалять ковры и термо-шумоизоляцию салона. Разрешается изменять и удалять оригинальные подлокотники. Разрешается изменение ручек стеклоподъемников и установка электрических стеклоподъемников. В любом случае механизмы стеклоподъемников и запирания дверей должны быть в рабочем состоянии. Разрешается удалять обивку багажника. Материал бамперов и декоративной решетки радиатора может быть изменен при сохранении формы и размеров. Разрешается удалять крепления бамперов к крыльям. Разрешается установка

дефлекторов (расширителей крыльев) из неметаллического материала. Максимальный размер дефлектора 100 мм по ширине и 100 мм по высоте.

3.16. Дополнительное оборудование. Разрешается изменять и удалять кожух рулевой колонки. Разрешается изменять и удалять детали панели приборов (консоли), расположенных ниже горизонтальной плоскости, проходящей через центр рулевой колонки. Разрешается изменение оригинальных и установка дополнительных приборов. Разрешается применение накладок педалей, изменение формы рычагов КПП и стояночного тормоза. Рулевое колесо свободное, но оно должно иметь замкнутую форму.

4. Зачет «2000Н»

Серийные легковые автомобили с закрытым кузовом, имеющие государственную регистрацию либо СПТС. Рабочий объем и тип двигателя ограничены. Разрешаются только те изменения в конструкции, которые имеют государственную сертификацию или одобрение производителя и/или описаны настоящими требованиями. Автомобили отечественного и иностранного производства с приводом на одну ось. В данном классе не допускаются автомобили оборудованные:

– турбокомпрессором (если он не является заводским).

– роторно-поршневым двигателем;

– двигателем с объемом свыше 2000 см3

4.1. Двигатель. Диаметр цилиндра и ход поршня не ограничены при сохранении серийного блока цилиндров и объема не более 2000 см3. Допускается использовать систему вентиляции картера открытого типа, при этом обязательно установка маслоуловительного бачка емкостью не менее 2-х литров. Бачок должен быть изготовлен из прозрачного материала или иметь прозрачную панель. Система питания свободная. Детали системы питания свободные. Разрешается замена карбюратора на впрыск. Система выпуска свободная, имеющая не менее двух расширений (резонатор, катализатор, глушитель) и обеспечивающая уровень шума в соответствии с требованиями ПДД РФ. Количество опор двигателя не ограничено при сохранении оригинального расположения и угла наклона двигателя. Система охлаждения и ее элементы свободные при сохранении принципа (жидкостное, воздушное) и места расположения радиатора. Система зажигания свободная.

4.2. Трансмиссия. КПП и главная передача не ограничены. Применение блокировки дифференциала разрешено. Полуоси, валы, шарниры и приводы свободные.

4.3. Тормоза и рулевое управление. Разрешается применение деталей и узлов, а также изменение конструкции только при наличии сертификации РСТ или одобрения производителем.

4.4. Подвеска. Шарниры подвески, включая верхние опоры стоек типа «Мак-Ферсон», свободные при сохранении оригинальных точек их установки. Для автомобилей с передней подвеской типа Мак-Ферсон и продольными растяжками с передним креплением кронштейны растяжки не ограничиваются Амортизаторы, пружины, торсионы и рессоры - свободные. Разрешается установка дополнительных амортизаторов и кронштейнов их крепления. На автомобилях с приводом на заднюю ось и жесткой балкой заднего моста разрешается: – установка дополнительных реактивных тяг задней подвески; – замена тяги «Панара» на «параллелограмм Уатта». Разрешается изменение, снятие оригинальных и установка дополнительных стабилизаторов поперечной устойчивости.

4.5. Осветительное оборудование. Основное осветительное оборудование должно находиться в исправном состоянии в течение всей продолжительности соревнований. Разрешается устанавливать не более 6-и дополнительных фар. Дополнительные фары должны иметь отдельный выключатель, соединенный с цепью ближнего света основных фар. Этот выключатель должен автоматически обесточиваться при выключении ближнего света основных фар. Разрешается изменение и удаление основных и установка дополнительных светильников в кабине автомобиля.

4.6. Электрооборудование. Тип аккумуляторных батарей не ограничивается. Количество батарей не может быть изменено. При расположении на штатном месте аккумулятор и его клеммы должны быть закрыты сплошной крышкой из диэлектрического материала. Расположение аккумулятора свободное, но, при расположении в салоне, он должен быть установлен только за передними сидениями. Все электрические разъемы должны быть изолированными или закрыты диэлектрическим материалом. Если аккумулятор перенесен с исходного места, то его крепление к кузову должно быть выполнено при помощи металлического

поддона с закраинами и двух металлических скоб размером не менее 20*0,8 мм с изолирующим покрытием, в соответсвие с п.п 3.20.5. ПР. 9 КиТТ 2021.

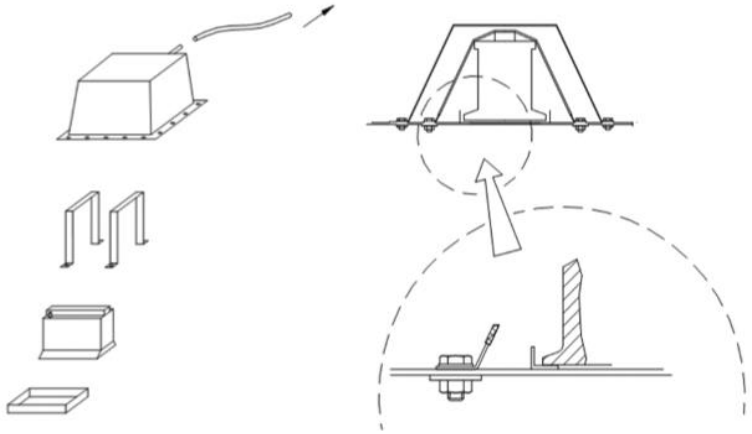

Генератор может быть любым, но с приводом от коленчатого вала двигателя. Кронштейны, крепления и шкив коленчатого вала при этом не ограничиваются. Система зажигания свободная, но количество свечей зажигания не может быть изменено. Марка и тип стартера не ограничивается.

4.7. Провода и трубопроводы. Разрешается изменять расположение и материал всех проводов и трубопроводов. Автомобили могут иметь топливопроводы, расположенные в салоне согласно п.3 Статьи 253 Приложения «J» к МСК. Во всех случаях указанные трубопроводы и топливопроводы должны быть надежно защищены. Любые виды сочленений топливопроводов в салоне запрещены, за исключением резьбовых, в местах прохождения через пол и/или другие панели кузова. Тормозные трубки в моторном отсеке должны быть металлическими. Допускается использование шлангов авиационного типа. Запрещено прохождение трубопроводов и проводов между каркасом безопасности и порогом и/или наружными панелями кузова. Все трубопроводы должны быть надежно закреплены и защищены от истирания.

4.8. Кузов. Разрешается установка съемных распорок, закрепленных с помощью инструмента. Допускается усиление элементов кузова (лонжероны, чашки и т.д.) по сварным швам завода-изготовителя (при этом не считается усилением – ремонт и восстановления кузова автомобиля, если его результатом не являлось какое-либо существенное усиление кузова автомобиля). Разрешается применение вварных растяжек при усилении основных (силовых) деталей кузова. Разрешается заменять материал обивки салона на неметаллический материал толщиной не менее 2мм, не поддерживающий горение. Разрешается удалять обивку потолка вместе с элементами крепления. Разрешается удалять ковры и термо-шумоизоляцию салона. Разрешается изменять и удалять оригинальные подлокотники. Разрешается изменение ручек стеклоподъемников и установка электрических стеклоподъемников. В любом случае механизмы стеклоподъемников и запирания дверей должны быть в рабочем состоянии. Разрешается удалять обивку багажника. Материал бамперов и декоративной решетки радиатора может быть изменен при сохранении формы и размеров. Разрешается удалять крепления бамперов к крыльям. Разрешается установка дефлекторов (расширителей крыльев) из неметаллического материала. Максимальный размер дефлектора 100 мм по ширине и 100 мм по высоте.

4.9. Дополнительное оборудование. Разрешается изменять и удалять кожух рулевой колонки. Разрешается изменять и удалять детали панели приборов (консоли), расположенных ниже горизонтальной плоскости, проходящей через центр рулевой колонки. Разрешается изменение оригинальных и установка дополнительных приборов. Разрешается применение накладок педалей, изменение формы рычагов КПП и стояночного тормоза. Рулевое колесо свободное, но оно должно иметь замкнутую форму.

5. Зачет «1600Н»

Серийные легковые автомобили с закрытым кузовом, имеющие государственную регистрацию либо СПТС. Рабочий объем и тип двигателя ограничены. Разрешаются только те изменения в конструкции, которые имеют государственную сертификацию или одобрение производителя и/или описаны настоящими

требованиями. Автомобили отечественного и иностранного производства с приводом на одну ось. В данном классе не допускаются автомобили оборудованные:

– 4-х дроссельным впуском, турбокомпрессором (если он не является заводским).

– роторно-поршневым двигателем;

– двигателем с объемом свыше 1600 см3

5.1. Двигатель. Диаметр цилиндра и ход поршня не ограничены при сохранении серийного блока цилиндров и объема не более 1600 см3. Допускается использовать систему вентиляции картера открытого типа, при этом обязательно установка маслоуловительного бачка емкостью не менее 2-х литров. Бачок должен быть изготовлен из прозрачного материала или иметь прозрачную панель. Система питания – серийная (заводская). Детали системы питания свободные. Разрешается замена карбюратора на впрыск. Запрещается применение системы питания более чем с двумя дроссельными заслонками (если это не предусмотрено заводом-изготовителем). Система выпуска свободная, имеющая не менее двух расширений (резонатор, катализатор, глушитель) и обеспечивающая уровень шума в соответствии с требованиями ПДД РФ. Количество опор двигателя не ограничено при сохранении оригинального расположения и угла наклона двигателя. Система охлаждения и ее элементы свободные при сохранении принципа (жидкостное, воздушное) и места расположения радиатора. Система зажигания свободная. Головка блока цилиндров серийная (заводская). Допускаются любые ее доработки.

5.2. Трансмиссия. КПП и главная передача не ограничены. Применение блокировки дифференциала разрешено. Полуоси, валы, шарниры и приводы свободные.

5.3. Тормоза и рулевое управление. Разрешается применение деталей и узлов, а также изменение конструкции только при наличии сертификации РСТ или одобрения производителем.

5.4. Подвеска. Шарниры подвески, включая верхние опоры стоек типа «Мак-Ферсон», свободные при сохранении оригинальных точек их установки. Для автомобилей с передней подвеской типа Мак-Ферсон и продольными растяжками с передним креплением кронштейны растяжки не ограничиваются. Амортизаторы, пружины, торсионы и рессоры - свободные. Разрешается установка дополнительных амортизаторов и кронштейнов их крепления. На автомобилях с приводом на заднюю ось и жесткой балкой заднего моста разрешается: – установка дополнительных реактивных тяг задней подвески; – замена тяги «Панара» на «параллелограмм Уатта». Разрешается изменение, снятие оригинальных и установка дополнительных стабилизаторов поперечной устойчивости.

5.5. Осветительное оборудование. Основное осветительное оборудование должно находиться в исправном состоянии в течение всей продолжительности соревнований. Разрешается устанавливать не более 6-и дополнительных фар. Дополнительные фары должны иметь отдельный выключатель, соединенный с цепью ближнего света основных фар. Этот выключатель должен автоматически обесточиваться при выключении ближнего света основных фар. Разрешается изменение и удаление основных и установка дополнительных светильников в кабине автомобиля.

5.6. Электрооборудование. Тип аккумуляторных батарей не ограничивается. Количество батарей не может быть изменено. При расположении на штатном месте аккумулятор и его клеммы должны быть закрыты сплошной крышкой из диэлектрического материала. Расположение аккумулятора свободное, но, при расположении в салоне, он должен быть установлен только за передними сидениями. Все электрические разъемы должны быть изолированными или закрыты диэлектрическим материалом. Если аккумулятор перенесен с исходного места, то его крепление к кузову должно быть выполнено при помощи металлического поддона с закраинами и двух металлических скоб размером не менее 20*0,8 мм с изолирующим покрытием, в соответсвие с п.п 3.20.5. ПР. 9 КиТТ 2021.

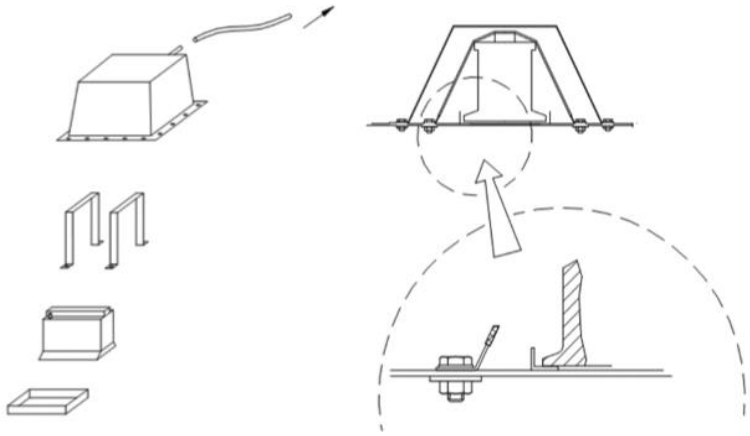

Генератор может быть любым, но с приводом от коленчатого вала двигателя. Кронштейны, крепления и шкив коленчатого вала при этом не ограничиваются. Система зажигания свободная, но количество свечей зажигания не может быть изменено. Марка и тип стартера не ограничивается.

5.7. Провода и трубопроводы. Разрешается изменять расположение и материал всех проводов и трубопроводов. Автомобили могут иметь топливопроводы, расположенные в салоне согласно п.3 Статьи 253 Приложения «J» к МСК. Во всех случаях указанные трубопроводы и топливопроводы должны быть надежно защищены. Любые виды сочленений топливопроводов в салоне запрещены, за исключением резьбовых, в местах прохождения через пол и/или другие панели кузова. Тормозные трубки в моторном отсеке должны быть металлическими. Допускается использование шлангов авиационного типа. Запрещено прохождение трубопроводов и проводов между каркасом безопасности и порогом и/или наружными панелями кузова. Все трубопроводы должны быть надежно закреплены и защищены от истирания.

5.8. Кузов. Разрешается установка съемных распорок, закрепленных с помощью инструмента. Допускается усиление элементов кузова (лонжероны, чашки и т.д.) по сварным швам завода-изготовителя (при этом не считается усилением – ремонт и восстановления кузова автомобиля, если его результатом не являлось какое-либо существенное усиление кузова автомобиля). Разрешается применение вварных растяжек при усилении основных (силовых) деталей кузова. Разрешается заменять материал обивки салона на неметаллический материал толщиной не менее 2мм, не поддерживающий горение. Разрешается удалять обивку потолка вместе с элементами крепления. Разрешается удалять ковры и термо-шумоизоляцию салона. Разрешается изменять и удалять оригинальные подлокотники. Разрешается изменение ручек стеклоподъемников и установка электрических стеклоподъемников. В любом случае механизмы стеклоподъемников и запирания дверей должны быть в рабочем состоянии. Разрешается удалять обивку багажника. Материал бамперов и декоративной решетки радиатора может быть изменен при сохранении формы и размеров. Разрешается удалять крепления бамперов к крыльям. Разрешается установка дефлекторов (расширителей крыльев) из неметаллического материала. Максимальный размер дефлектора 100 мм по ширине и 100 мм по высоте.

5.9. Дополнительное оборудование. Разрешается изменять и удалять кожух рулевой колонки. Разрешается изменять и удалять детали панели приборов (консоли), расположенных ниже горизонтальной плоскости, проходящей через центр рулевой колонки. Разрешается изменение оригинальных и установка дополнительных приборов. Разрешается применение накладок педалей, изменение формы рычагов КПП и стояночного тормоза. Рулевое колесо свободное, но оно должно иметь замкнутую форму**.**

6. Подзачет «1600-Урал»

Автомобили должны соответствовать требованиям Статьи 1 «Общие требования», Статьи 2 «Требования безопасности» приложения 9 к КиТТ 2021, а также требованиям, описанным ниже.

6.1. Требования к автомобилям с приводом на заднюю ось.

6.1.1. Определение.

Допускаются автомобили: ВАЗ – 2101, 2102, 2103, 2104, 2105, 2106, 2107 и их модификации; Москвич – 412, 2140, ИЖ – 412, 2125, 2715; ИЖ – 2126 и их модификации. ИЖ 2717, 27175 ВИС 2345.

На автомобилях разрешено применение деталей, узлов и агрегатов только с параметрами, указанными в Приложении 9 к КиТТ 2021, если иное не оговорено конкретным пунктом настоящих Требований.
Разрешается: взаимная перестановка деталей, узлов и агрегатов в пределах одного модельного ряда (ВАЗ 2101 – 2107(ВИС); Москвич (ИЖ)).

6.1.2. Двигатель.

На автомобилях ИЖ – 2126 и их модификациях разрешается применение двигателей УЗАМ или ВАЗ-2106 с рабочим объемом до 1600см^3.

6.1.2.1. Блок цилиндров. Головка блока.

Разрешается расточка цилиндров. Разрешается гильзовать блок цилиндров или заменять существующие гильзы. Материал гильз не ограничивается, также, как и способ их крепления. Однако, диаметр цилиндра и рабочий объем двигателя не должны превысить предельных величин, указанных в Таблице 1
Разрешается уменьшение высоты блока цилиндров за счет удаления материала с верхней плоскости (разъем с головкой цилиндров).
Поршни, поршневые кольца и пальцы свободные.
Разрешается механическая обработка каналов впускных и выпускных клапанов головки блока, а также камер сгорания и плоскости ее разъема с блоком. Высота головки не ограничивается. Степень сжатия свободная.
Разрешается обработка каналов впускного коллектора, размеры которых должны соответствовать Таблице 2 на глубине как минимум 20 мм от плоскости разъема головки цилиндров и коллекторов.
Любые подшипники двигателя могут быть заменены другими того же типа (скольжения или качения). Разрешается применение любого стального маховика или доработка оригинального. Прокладки – свободные. Однако их толщина не может быть более оригинальной + 0,5мм.

6.1.2.2. Система питания.

Воздушный фильтр и его корпус – свободные. Воздушный фильтр вместе с корпусом может быть удален, перемещен в пределах моторного отсека или заменен другим. Патрубки между атмосферой, корпусом воздушного фильтра, карбюратором или дроссельной заслонкой – свободные, однако забор воздуха не может осуществляться из кабины. Разрешается полное или частичное удаление системы подогрева воздуха. Привод дроссельной заслонки может быть заменен и/или изменен, однако он может быть только механическим, с прямой связью с педалью и должен быть оснащен эффективно действующей и надежно закрепленной возвратной пружиной. Топливный насос свободен, так же, как и его расположение. Однако он не может располагаться в пространстве, предназначенном для экипажа. Все топливные насосы должны работать только при работающем двигателе, за исключением процесса запуска. Топливный фильтр свободен, так же, как и его расположение. Однако он не может располагаться в пространстве, предназначенном для экипажа. Оригинальный принцип системы питания двигателя должен быть сохранен. Элементы системы питания, регулирующие количество топлива, поступающего в двигатель, могут быть изменены, при условии, что это не оказывает никакого влияния на количество поступающего воздуха (диаметр воздушной заслонки должен быть сохранён).

6.1.2.3. Карбюратор.

Диаметры диффузоров и смесительных камер карбюратора должны соответствовать Таблице 3 с точностью до ± 0,1мм. Разрешается замена деталей карбюратора при условии их взаимозаменяемости. Разрешается снятие воздушной заслонки, системы пуска и их приводов.
Разрешается изменение ориентации карбюратора при сохранении его местоположения. Для этого разрешается применение проставок. Такая проставка не должна иметь никаких отверстий, соединяющих атмосферу с задроссельным пространством (весь воздух, необходимый для питания двигателя, должен проходить исключительно через карбюратор).
Разрешается отключать систему подогрева смесительных камер карбюратора. Разрешается применение противоотливных насадок на топливные жиклеры.

6.1.2.4. Система впрыска.

Разрешается применение только серийной системы впрыска топлива с электронным блоком «Январь 5.1.3», «Январь 7.2», «BOSCH M 1.5.4», «Ителма VS 5.1» Элементы системы, регулирующие количество топлива,

поступающего в двигатель, могут быть изменены, при условии, что это не оказывает никакого влияния на количество поступающего воздуха.
Форсунки свободны, однако их количество, расположение, оси установки и принцип работы должны быть сохранены.
Регулятор давления топлива – свободный.

6.1.2.5. Система газораспределения.

Распределительные валы, их привод и привод клапанов не ограничиваются, однако место расположения валов, их число и тип их привода (цепной, ременный) должны оставаться такими, какие предусмотрены заводом-изготовителем. Детали, относящиеся к приводу механизма газораспределения, в том числе натяжитель и успокоитель цепи, не ограничиваются. Разрешается установка лючков, предназначенных для регулировки фаз.
Разрешается установка регулируемого шкива распределительного вала.
Материал клапанов, клапанных направляющих и седел - свободный. Однако размеры клапанов должны соответствовать указанным в Таблице 4.
Клапанные пружины не ограничиваются, включая их количество. Разрешается установка под пружины дополнительных шайб.

6.1.2.6. Система зажигания.

Катушка(и) зажигания, конденсатор, распределитель, прерыватель, высоковольтные провода и свечи зажигания свободные.
Разрешается установка электронной системы зажигания, в т.ч. без механического прерывателя, при условии, что не изменяются или не заменяются никакие механические части, кроме упомянутых выше, за исключением коленчатого вала, маховика или шкива коленчатого вала, для которых разрешены изменения, минимально необходимые для установки этих частей. На тех же самых условиях, разрешена замена электронного зажигания на механическое.
Разрешается изменения месторасположения элементов системы зажигания, а также установка дублирующих их элементов. Установка любых элементов системы зажигания, за исключением коммутатора и ЭБУ, в пространстве, предназначенном для экипажа, запрещена.
Разрешается применение грязезащитных чехлов для катушки и высоковольтных проводов.

6.1.2.7. Система смазки.

Масляный поддон может быть изменен или заменен при условии, что новый поддон не будет изготовлен из титана, магния или сплавов на их основе. Разрешается изменять, в том числе и с добавлением материала, но не заменять приемник масляного насоса. Передаточные отношения и внутренние детали масляного насоса не ограничивается, при условии, что он размещен в оригинальном корпусе. Давление масла может быть увеличено. Производительность масляного насоса может быть увеличена. Количество масляных насосов (секций) не может быть изменено. Разрешается изменять схему слива масла из-под крышки клапанного механизма при условии, что, слив масла в поддон происходит исключительно самотеком. В случае применения для этой цели гибких шлангов, они должны быть выполнены из маслостойких материалов и иметь надежное крепление. Масляные фильтры и радиаторы не ограничиваются (тип, число, емкость). Разрешается снимать, вместе с подходящими к ним магистралями, изменять, в том числе с добавлением материала, установленные оригинальные масляные радиаторы. Разрешается устанавливать дополнительные масляные радиаторы, даже если их установка на оригинальном автомобиле не предусмотрена. Дополнительный масляный радиатор не может быть размещен в кабине и вне кузова. Разрешается открытая система вентиляции картера с применением маслоуловительного бачка из прозрачного пластика или имеющего прозрачную панель, емкостью не менее 2-х литров.

6.1.2.8. Система охлаждения.

Разрешается изменять, заменять, переносить или снимать вентилятор, его диффузор и насос системы охлаждения, а также применять любые радиаторы и расширительные бачки при условии сохранения их штатного размещения. Разрешается снятие или установка жалюзи и их привода. Термостат свободный.

6.1.2.9. Система выпуска.

Разрешается обработка каналов выпускного коллектора, размеры которых должны соответствовать Таблице 2 на глубине как минимум 20 мм от плоскости разъема головки цилиндров и коллекторов. Система выпуска и ее детали, расположенные после выпускного коллектора не ограничиваются. Разрешается изменять (но не удалять) внутренние панели моторного отсека кузова и месторасположение оборудования для размещения измененных деталей системы выпуска. Разрешается изменять, но не удалять тоннель пола в районе картера сцепления и перегородку между салоном и моторным отсеком для размещения измененной системы выпуска. Никакие части шасси или кузова не могут быть элементами системы выпуска. Система выпуска не может проходить через кабину. Срез выхлопной трубы должен быть направлен назад. Центр торцевого отверстия выхлопной трубы должен располагаться максимум в 450 мм и минимум в 100 мм от поверхности, на которой расположен автомобиль. Срез выхлопной трубы не должен выступать за периметр автомобиля при виде сверху, при этом он должен находиться не более чем в 150 мм внутри этого периметра и позади вертикальной плоскости, проходящей через центр колесной базы автомобиля.

6.1.2.10. Приводные шкивы, ремни и цепи для вспомогательных агрегатов.

Материал, тип и размеры шкивов и ремней для привода вспомогательных агрегатов, расположенных снаружи двигателя - свободные. Схема расположения, а также количество ремней не ограничены.

6.1.2.11. Расположение силового агрегата и его опоры.

Положение двигателя в моторном отсеке – свободное. Опоры двигателя – свободные, при сохранении их количества. Кронштейны опор могут быть приварены к двигателю или к кузову в поперечной плоскости оси автомобиля.

6.1.3. Трансмиссия.

6.1.2.12. Сцепление.

Сцепление свободно, при условии сохранения типа, количества дисков и принципа действия привода.

6.1.2.13. Коробка передач.

Вилки переключения передач могут быть усилены, в том числе и с добавлением материала. Конструкция привода переключения передач от рычага до КП не ограничивается, но оригинальное расположение рычага переключения передач (напольное) и схема переключения должны быть сохранены.

6.1.2.14. Главная передача, дифференциал, карданные валы и полуоси.

Разрешается применение только следующих главных передач 3,938, 4,133, 4,333, 4,5. Разрешается устанавливать любой механический самоблокирующийся дифференциал.

Разъяснение: Вискомуфта не является механической системой. Разрешается минимально необходимая для размещения блокировки дифференциала или шестерен главной передачи обработка внутренней поверхности картера. Оригинальный принцип смазки главной передачи должен быть сохранен. Разрешается усиление балки заднего моста добавлением материала.

6.1.2.15. Полуоси, карданные валы, шарниры.

Карданные валы, шарниры и полуоси - свободные.

6.1.4. Тормозная система

За исключением изменений, разрешенных данной статьей, тормозная система должна быть оригинальной. Разрешается применение главных и рабочих тормозных цилиндров, барабанов, дисков и суппортов от любой модели данного модельного ряда. Тормозные накладки свободные, также, как и способ их крепления (клепка, приклеивание и т.д.), при условии, что фрикционная поверхность тормозов не увеличивается. Тормозные магистрали могут быть заменены магистралями авиационного типа. Разрешается снимать и изменять грязезащитные щитки дисковых тормозов. Разрешается применение воздуховодов, в том числе и гибких, для подачи воздуха к тормозам колес. Внутренний диаметр такого трубопровода не должен превышать 100 мм. Воздухозаборники тормозов должны располагаться ниже мест крепления бамперов и не выступать за периметр автомобиля, видимый сверху. Разрешается удаление регулятора тормозов, тяг и кронштейнов крепления. Усилитель свободный.

6.1.5. Подвеска

Тип подвески оригинального автомобиля должен быть сохранен. Разрешается установка шарнирных соединений другого типа и материала с доработкой сопрягаемых деталей. Оси нижних и верхних рычагов передней подвески - свободные. Разрешается установка ограничителей хода подвески. Разрешается

установка дополнительных тяг и механизма Уатта в зависимой задней подвеске. Разрешается усиление, в том числе и с добавлением материала, любых деталей подвески при условии идентификации их оригинального происхождения. Разрешается доработка деталей подвески, балки передней подвески для изменения углов установки колес при условии узнаваемости их оригинального происхождения. Тип основного упругого элемента (рессоры, пружины) должен быть сохранен. Винтовые (Пружины): длина свободна, так же, как и число витков, диаметра прутка, тип пружины (прогрессивная или нет), внешний диаметр и форма ее опор. Одна пружина может быть заменена двумя или более пружинами, установленными концентрично или вертикально последовательно. Опоры пружин могут быть изменены, в том числе и с добавлением материала. Разрешается применение регулируемых опор. Листовые (Рессоры): длина, ширина, толщина, материал и вертикальное искривление - свободны. Количество листов свободно. Разрешается установка любых амортизаторов, при условии сохранения их типа (телескопический) и принципа действия (гидравлический). Разъяснение: Газонаполненные амортизаторы по принципу действия должны рассматриваться как гидравлические. Количество амортизаторов ограничено двумя на колесо. Разрешается усиление мест крепления амортизаторов, в том числе и с добавлением материала. Разрешается снимать основные амортизаторы с деталями их крепления. Разрешается установка дополнительных амортизаторов с соответствующими деталями их крепления. Разрешаются минимально необходимые изменения кузова и деталей подвески для установки дополнительных амортизаторов. Разрешается изменение, снятие и добавление стабилизаторов поперечной устойчивости.

6.1.6. Рулевое управление

Противоугонное устройство должно быть удалено. Передаточное отношение рулевого механизма может быть изменено при условии сохранения оригинального картера рулевого механизма. Разрешается доработка поворотных рычагов, маятникового рычага и тяг рулевой трапеции с целью изменения передаточного отношения рулевого привода. Разрешается усиление поворотных рычагов, тяг рулевой трапеции и маятникового рычага с добавлением материала. Разрешается применение стального корпуса маятникового рычага при условии сохранения оригинальных точек крепления. Рулевое колесо – свободное замкнутой формы.

6.1.7. Колеса и шины

Разрешается замена болтов крепления колеса шпильками с гайками, при условии, что количество точек крепления и диаметр резьбы не будут уменьшены. Разрешается применение проставок, прикрепленных к колесным дискам или к ступицам (фланцам полуосей), сваркой или как минимум, двумя болтами М8. При этом проставки должны иметь сквозные отверстия для прохождения болтов (шпилек) крепления колеса. При любых условиях шпильки и гайки не должны выступать за вертикальную плоскость, проходящую по внешнему краю диска колеса. Ширина комплектного колеса не может превышать значение, указанное в п.7.7. Статьи 1. При этом комплектное колесо должно размещаться в пределах оригинальной конструкции кузова. Это означает, что при следовании в прямом направлении ни одна часть комплектного колеса, расположенная выше горизонтальной плоскости, проходящей через ось его вращения, не должна выступать за контуры вертикальной проекции наружной поверхности кузова на горизонтальную плоскость.

Запрещена установка на дисках колес каких-либо аэродинамических устройств.

Применение шин:

В летний период Мастер Спорт N1.N2

В зимний период разрешается применение шин НиИШП И-398 ошипованых по п. 2.2 2.3 приложения 2 КиТТ в редакции 2016 года.

6.1.8. Электрооборудование

Номинальное напряжение в сети электрооборудования должно быть сохранено. Количество аккумуляторов, предусмотренных заводом-изготовителем, должно быть сохранено. Марка и емкость аккумулятора свободные, так же, как и присоединяющие его кабели. Аккумулятор должен быть надежно закреплен, а его клеммы закрыты сплошным диэлектрическим кожухом. Расположение аккумулятора свободное, однако, если он перенесен в кабину, то может располагаться только позади передних сидений. Каждый аккумулятор должен быть надежно закреплен (как минимум заводское крепление), а его клеммы закрыты сплошной диэлектрической крышкой (пластик / резина). Если изменено оригинальное расположение аккумулятора, то

его крепление к кузову должно быть выполнено в соответствии с требованиями п. 3.20.5 Приложения 9 к КиТТ 2021. При этом разрешается удалять оригинальную площадку и кронштейны крепления. Марка и мощность генератора не ограничиваются, также, как и кронштейны его крепления, и шкивы привода. Главный выключатель электрооборудования (п.2.7.1 Приложения 9 к КиТТ 2021, п.13 ст.253 Приложения «J» к МСК ФИА 2019) обязателен, если на автомобиле перенесена АКБ и/или отсутствует работающий в штатном режиме замок зажигания и/или установлен электрический бензонасос, подключение которого не соответствует штатному.
Марка и тип стартера не ограничивается.

6.1.9. Топливный бак и топливные магистрали

Рекомендуется установка безопасного топливного бака спецификаций FIA FT3-1999, FT3.5 или FT5. В ином случае, бак должен быть изготовлен из стали или алюминиевого сплава. Бак должен быть установлен в безопасной зоне багажника – между арками задних колес вблизи или над балкой заднего моста. Крепление бака на новом месте должно осуществляться не менее чем двумя стальными лентами, минимальными размером 20Х0,8 мм, каждая из которых должна крепиться к кузову болтами не менее чем М8. Кузов в местах крепления лент должен быть усилен стальными накладками, толщиной не менее чем 1,5 мм и площадью не менее чем 10 см^2, приваренных или приклепанных с обратной стороны пола. Оригинальный бак при этом должен быть удален. Если у автомобилей с кузовом «седан» при этом в полу багажного отделения образуется отверстие в кузове, то оно должно быть полностью закрыто металлическим листом. В багажнике должны быть предусмотрены отверстия для стока случайно пролитого топлива, максимальной площадью 78,5 см^2 (диаметром 100 мм). Багажник (или бак и заправочная горловина) должен быть отделен от салона перегородкой, непроницаемой для жидкости и пламени. Разрешается изменять конструкцию и расположение заправочной горловины и вентиляции бака. Для этого разрешаются минимально необходимые доработки кузова. Ни при каких условиях заправочная горловина не должна располагаться над аккумулятором. Конструкция топливного бака и деталей топливной системы должна гарантировать отсутствие утечек топлива, в том числе и при опрокидывании автомобиля. Для этого система вентиляции бака должна быть снабжена клапаном, срабатывающим под действием силы тяжести при опрокидывании автомобиля. Разрешается установка любых топливных насосов и фильтров, а также изменение их числа и места расположения при условии, что они не устанавливаются в салоне автомобиля.
Автомобили могут иметь топливопроводы, расположенные в салоне, но при этом они должны быть металлическими и не должны иметь разъемов в салоне, кроме резьбовых соединений в местах прохождения через пол или панели кузова.

6.1.10. Провода и трубопроводы

Разрешается изменять сочетание, расположение и материал всех проводов и трубопроводов. Трубопроводы для горячих жидкостей и воздуха не должны проходить через салон, за исключением случаев, когда это предусмотрено в серийной конструкции. Во всех случаях трубопроводы и топливопроводы должны быть надежно защищены.

6.1.11. Кузов

6.1.11.1. Внешний вид.

Внешний вид автомобиля не может быть изменен, если иное не оговорено конкретным пунктом данной Статьи. В случаях, если установка деталей и узлов, повышающих безопасность (предохранительные дуги, раздельный привод тормозов и т.д.), потребуют изменения конструктивных элементов кузова, эти изменения разрешаются. Разрешается установка дополнительных аэродинамических приспособлений на передней части автомобиля не выше уровня бамперов. Эти аэродинамические устройства не должны выступать за периметр автомобиля, видимый сверху. При этом любая деталь, оказывающая аэродинамическое влияние на устойчивость и управляемость автомобиля, должна быть смонтирована на полностью подрессоренной части автомобиля и жестко зафиксирована во время движения. Разрешается изменение (но не удаление) декоративной решетки радиатора, в т.ч. с заменого материала.

Крылья или элементы кузова, продолжающие или выполняющие их роль, разрешается расширять как механической обработкой, так и применением дефлекторов (козырьков) из любого материала. Расширение крыла (дефлектор) должно перекрывать проем колеса не менее чем на 120°, причем для задних колес не

менее 60° сзади вертикальной плоскости, проходящей через центр ступиц. Максимальные размеры продолжения крыльев не должны превышать 100 мм по высоте и 50 мм по ширине. Таким образом, максимальная ширина автомобиля по крыльям в зоне их расширения не должна превышать аналогичный размер серийного автомобиля более чем на 100 мм. Измерять максимальную ширину следует в вертикальной плоскости, проходящей через центр ступиц колес. Разрешается резать существующее крыло под его расширением (дефлектором). Однако любая часть кузова, отстоящая от края отбортовки исходного крыла далее 150 мм, не может быть изменена.

Допускается усиление мест установки домкрата, изменение их расположения и числа.

Декоративные детали колес, колпаки колес автомобилей должны быть сняты. Разрешается снимать декоративные ободки фар, декоративные накладки бамперов.

Должен быть хотя бы один эффективно действующий очиститель и омыватель лобового стекла.

Разрешается снимать наружные молдинги, расположенные по бокам кузова. Разрешается также снимать накладки порогов дверей и декоративные крышки вентиляционных отверстий кузова.

6.1.11.2. Интерьер.

Невидимый изоляционный материал может быть снят. Декоративные панели передних дверей и салона до спинки заднего сиденья могут быть заменены на панели, изготовленные из материала, не поддерживающего горение. Рекомендуется применение композитных материалов толщиной не менее 2 мм или алюминия, толщиной не менее 1 мм. Разрешается изменять подлокотники передних дверей и дополнительные ручки над дверями, а также снимать их. Допускается снятие перчаточного ящика, ковриков пола, консоли панели приборов, декоративных панелей в багажнике автомобиля. Разрешается снимать заднюю полку, противосолнечные козырьки и/или обивку потолка салона вместе с деталями крепления. Разрешается устанавливать измененный щиток приборов. Все замки дверей и их приводы должны быть сохранены и должны быть в рабочем состоянии. Стеклоподъемники дверей могут быть удалены, но при этом стекла должны быть зафиксированы в закрытом положении. Разрешается дополнительно устанавливать такое оборудование комфорта, как внутреннее освещение

6.2. Требования к автомобилям с приводом на переднюю ось

6.2.1. Определение

Серийные переднеприводные автомобили ВАЗ,

Автомобили должны соответствовать конструкторской документации завода-изготовителя, а также требованиям Статьи I «Общие требования», Статьи II «Требования безопасности» приложения 9 КиТТ 2021, а также требованиям настоящей Статьи

6.2.2. Двигатель

Разрешено применение двигателя ВАЗ-21126 и ВАЗ-21127.

Двигатель ВАЗ-21127 может быть установлен только в автомобиле,
оснащенным им с завода-изготовителя.

Любые доработки двигателя ВАЗ-21127 запрещены.

Доработки двигателя ВАЗ-21126 в рамках технических требовании, изложенных ниже.

6.2.2.1. Блок цилиндров.

Разрешается расточка блока цилиндров в пределах ремонтных размеров, рекомендованных ОАО «АВТОВАЗ». Разрешена установка ремонтных поршней с проточкой ("Безвтыковые") серийно изготовленных. Применение кованых поршней - Запрещено. Максимальный диаметр цилиндра и рабочий объём двигателя не могут превышать указанные в Таблице 1 (1616,5 см3).

6.2.2.2. Система питания.

Воздушный фильтр и его корпус – свободные.

Воздушный фильтр вместе с корпусом может быть перемещен в пределах моторного отсека
заменен другим или удален.

Патрубки между корпусом воздушного фильтра и атмосферой - свободные, однако забор воздуха не может осуществляться из кабины, или пространства из которого осуществляется забор воздуха для вентиляции кабины.

Разрешается полное или частичное удаление системы подогрева воздуха.

Топливный насос свободен, так же, как и его расположение. Однако он не может располагаться в пространстве, предназначенном для экипажа.
Все топливные насосы должны работать только при работающем двигателе, за исключением процесса запуска.
Топливный фильтр свободен, так же, как и его расположение. Однако он не может располагаться в пространстве, предназначенном для экипажа.

6.2.2.3. Система впрыска.

Разрешается применение только серийной системы впрыска топлива с блоком управления «Январь 5-1» или «Январь 7-2».

6.2.2.4. Система зажигания.

Система зажигания стандартная в соответствии с штатным блоком управления.
Свечи зажигания свободные.

6.2.2.5. Система смазки.

Разрешается монтаж внутри поддона маслоотражающих перегородок и заслонок.
Масляный фильтр - свободный, при условии сохранения места расположения.
Разрешается открытая система вентиляции картера с применением маслоуловительного бачка из прозрачного пластика или имеющего прозрачную панель, емкостью не менее 2-х литров.

6.2.2.6. Система охлаждения.

Разрешается изменение или замена электровентилятора и его диффузора. Разрешается установка дополнительного электровентилятора, при условии, что его установка не повлечет за собой не разрешенных изменений.
Разрешается замена расширительного бачка на бачок произвольной конструкции емкостью до 4-х литров.
При сохранении оригинального расположения, радиатор и его крепления свободные, так же, как и магистрали, связывающие его с двигателем.
Радиатор отопителя — свободный при условии сохранения места его расположения и габаритов.
Разрешается установка защитных экранов (сеток) перед радиатором при условии, что они не будут являться усилением элементов кузова.

6.2.2.7. Система выпуска.

Нейтралитический катализатор может быть удален, при этом форма и конфигурация выпускного коллектора должна остаться оригинальной.
Система выпуска от выпускного коллектора свободна, включая крепления. Отработанные газы могут выбрасываться в атмосферу только в конце выпускной системы. Никакие части кузова не могут быть элементами системы выпуска. Система выпуска не может проходить через кабину.
Срез выхлопной трубы должен быть направлен назад. Срез выхлопной трубы не должен выступать за периметр автомобиля при виде сверху, при этом он должен находиться не более чем в 100мм внутри этого периметра и позади вертикальной плоскости, проходящей через центр колесной базы автомобиля.
Тепловые экраны могут быть установлены на любом отрезке системы выпуска.

6.2.2.8. ГРМ и привод навесных агрегатов.

Разрешается установка роликов натяжения ремня ГРМ от ДВС 2112, в том числе стальных.
Материал, тип и размер шкива и ремня для привода вспомогательных агрегатов, расположенных снаружи двигателя - свободные.

6.2.2.9. Расположение и крепление силового агрегата.

Крепление силового агрегата не ограничивается при сохранении его расположения в моторном отсеке.

6.2.3. Трансмиссия

6.2.3.1. Сцепление.

Все детали сцепления и его привода свободны при соблюдении следующих условий:
принцип действия привода должен быть сохранён.
наружный диаметр ведомого диска не более 200мм.
запрещено применение карбона.

Разрешается добавление металла (сварку) в месте крепления венца
к маховику ДВС, при этом маховик должен быть стандартным.

6.2.3.2. Коробка передач.

Передаточные числа КП должны соответствовать Таблице 5

Шарниры и тяги привода переключения передач свободные, однако, схема переключения передач должна быть сохранена.

Разрешается усиление стандартного механизма выбора КПП с добавлением материала.

Разрешается минимально изменять кузов, в том числе вырезать отверстия, для установки привода КП изменённой конструкции.

6.2.3.3. Главная передача и дифференциал.

Разрешенные передаточные числа главной передачи 3,938 4,133 4,333 4,5. Разрешается применение косозубой и прямозубой главной передачи. Разрешается применение устройств, блокирующих дифференциал.

6.2.3.4. Приводы колес. Валы. Шарниры

Валы и шарниры приводов колёс свободные, при условии сохранения их типа.

Разрешается доработка серийных поворотных кулаков, для установки изменённых шарниров.

6.2.4. Тормозная система

Разрешается изменение диагональной схемы подключения контуров на параллельную - перед/зад.

Разрешается отключение и снятие вакуумного усилителя главного тормозного цилиндра.

Разрешается изменение расположения тормозных магистралей.

Разрешается установка дисковых задних тормозов.

Разрешается использование гидравлического стояночного тормоза, встроенного в тормозную магистраль задних колес.

Разрешается применение механизма «мгновенного» разблокирования рычага стояночного тормоза, однако стояночный тормоз должен удерживать автомобиль на месте без присутствия человека в салоне.

Регулятор тормозов и его расположение свободные. Разрешается удалять регулятор тормозов.

Материал тормозных накладок и способ их крепления (клепка или наклейка) не ограничиваются.

Тормозные диски свободные кроме диаметра.

Разрешается снимать и изменять грязезащитные щитки дисковых тормозов.

6.2.5. Подвеска

Разрешается применение любых телескопических гидравлических (газонаполненных) амортизаторов, кроме амортизаторов с выносными резервуарами и/или возможностью регулировки

6.2.5.1. Передняя подвеска.

Рычаги подвески, передние растяжки и их кронштейны, шарниров рычагов - свободные.

Разрешается применение любых винтовых пружин при условии сохранении их количества.

Опоры пружин могут быть изменены, в том числе и с добавлением материала. Разрешается использование регулируемой по высоте нижней опоры пружины.

Стабилизатор поперечной устойчивости свободный.

Разрешается применение ограничителя хода подвески.

6.2.5.2. Задняя подвеска.

Разрешается усиление балки задней подвески любыми способами при возможности распознания её оригинальности.

Разрешается изменение углов установки задних колес.

Разрешается применение любых винтовых пружин при условии сохранении их количества.

Опоры пружин могут быть изменены, в том числе и с добавлением материала. Разрешается использование регулируемой по высоте нижней опоры пружины

Разрешается установка стабилизатора поперечной устойчивости.

Разрешается применение ограничителя хода подвески.

6.2.6. Рулевое управление

Противоугонное устройство должно быть удалено.

Передаточное число рулевой рейки свободное, при условии сохранения оригинального корпуса.
На автомобилях, штатно не оборудованных усилителем руля, разрешается установка электрического усилителя руля (ЭУР), от автомобилей ВАЗ переднеприводного семейства.
Разрешается усиление крепления кронштейна рулевой колонки к кузову.
Разрешается замена эластичных опор рулевого механизма.
Рулевое колесо свободное замкнутой формы.

6.2.7. Колеса и шины

Разрешается замена болтов крепления колеса шпильками с гайками, при условии, что количество точек крепления и диаметр резьбы не будут изменены. При любых условиях шпильки и гайки не должны выступать за вертикальную плоскость, проходящую по внешнему краю диска колеса.
Разрешается применение проставок колес.
Колёса должны размещаться в пределах конструкции кузова. Это означает, что при следовании в прямом направлении ни одна часть комплектного колеса, расположенная выше горизонтальной плоскости, проходящей через ось его вращения, не должна выступать за контуры вертикальной проекции наружной поверхности кузова на горизонтальную плоскость.
Применение шин:
В летний период Мастер Спорт N1. N2
В зимний период разрешается применение шин НиИШП И-398 ошипованых по п. 2.2 2.3 приложения 2 КиТТ в редакции 2016 года.

6.2.8. Электрооборудование

Номинальное напряжение в сети электрооборудования должно быть сохранено.
Количество аккумуляторов, предусмотренных заводом-изготовителем, должно быть сохранено.
Марка и емкость аккумулятора свободные, так же, как и присоединяющие его кабели.
Аккумулятор должен быть надежно закреплен, а его клеммы закрыты сплошным диэлектрическим кожухом.
Если изменено оригинальное расположение аккумулятора, то его крепление к кузову должно быть выполнено в соответствии с требованиями п.п 3.20.5. ПР. 9 КиТТ 2020. Расположение аккумулятора свободное, однако, если он перенесен в кабину, то может располагаться только позади передних сидений. При этом не используемую площадку оригинального крепления аккумулятора разрешается удалять.
Если аккумулятор, расположенный в кабине – сухая батарея, то он должен быть полностью изолирован диэлектрическим (пластмассовым или резиновым) кожухом.
Главный выключатель электрооборудования (п.2.7.1 КиТТ 2021, п.13 и п.7.2.3 ст.253 Приложения «J» к МСК ФИА) обязателен, если на автомобиле перенесена АКБ и/или отсутствует работающий в штатном режиме замок зажигания и/или установлен электрический бензонасос, подключение которого не соответствует штатному
Марка и мощность генератора не ограничиваются, также, как и кронштейны его крепления, и шкив привода.
Марка и тип стартера не ограничивается.
Звуковой сигнал свободный.

6.2.9. Топливный бак и топливные магистрали

Разрешено использовать оригинальный бак без изменений, при этом штатная заслонка в заливной горловине может быть удалена.
Топливный бак свободный при следующих условиях:
бак должен быть изготовлен из стали или алюминиевого сплава.
его оригинальное расположение должно оставаться неизмененным;
его ёмкость (45л) не может быть увеличена;
самая нижняя точка нового бака не должна располагаться ниже самой нижней точки оригинального бака;
система вентиляции бака должна оставаться оригинальной.
Рекомендуется установка безопасного топливного бака спецификаций FIA FT3-1999, FT3.5 или FT5.
Для крышки заливной горловины может применяться любая система запирания, исключающая неполное запирание или случайное открытие при ударе. Разрешается так же применение защитных устройств для оригинальной крышки.

6.2.10. Кузов

Допускаются изменения, описанные пунктом 3.22 Приложения 9 к КиТТ 2021.

6.2.11. Экипировка

Применение экипировки.

Обязательная экипировка экипажа:

Шлем:

Соответствующие нижеперечисленным стандартам:

- FIA 8860 – 2004;
- FIA 8860 – 2010;
- FIA 8859 2015;
- Snell Foundation SAH 2010 (США);
- Snell Foundation SA 2010 (США);
- Snell Foundation SA 2005 (США);
- Snell Foundation SA 2000 (США)* до 31.12.2014;
- SFI Foundation Inc, spec.31.1, SFI spec.31.1A и SFI 31.2A(США);
- British Standards Institutution BS6658-85 Тип A/FR;
- Snell M 2010;
- Snell M 2005;
- Snell M 2000;
- Snell M 95.

Пламезащитные комбинезоны:

Соответствующие нижеперечисленным стандартам:

- ФИА 8856-2000;
- ФИА 1986;
- фирмы "UNISOD" (Санкт-Петербург) омологация РАФ №К-0403.арт.S01;
- фирмы "UNISOD" (Санкт-Петербург) омологация РАФ №К-0502.арт.S03;
- Соответствующие стандарту SFI Foundation Inc 3.2A/1 и выше;
- Из огнезащитных тканей Proban®, Pyrovatex®, Banox® и т.п. по стандарту BS EN 533 index3

Перчатки:

Соответствующие нижеперечисленным стандартам:

- ФИА 8856-2000;
- ФИА 1986;
- ISO 6940;
- РАФ 1995г;
- Из огнезащитных тканей Proban®, Pyrovatex®, Banox® и т.п. по стандарту BS EN 533 index3

; так же рекомендуется использовать - подшлемник, длинное белье, носки и обувь, (кроме обуви и перчаток для штурмана).

Применение каркасов безопасности – в соответствии с приложением 14 к КиТТ в редакции 2021 года.

6.2.12. Минимальный вес

Минимальный вес 1050кг.

6.3. Таблицы контролируемых параметров серийных автомобилей и агрегатов

Диаметр цилиндра, ход поршня и рабочий объем двигателя

Таблица 1

	Марка, модель, модификация двигателя.	Максимальный диаметр цилиндра, мм, +0,05		Ход поршня мм, ±0,1	Максимальный рабочий объем, см³	
		Номинал	Максимальный (последний ремонтный) размер		При номинальном диаметре цилиндра	При расточке до последнего ремонтного размера
1	МеМЗ-245	72	73	67	1092	1121,7
2	МеМЗ-968; 969А	76	76,8	66	1198	1223
3	ВАЗ-1111	76	76,8	71,2	644,3	658
4	ВАЗ-11113	82	82,95	71,2	749,9	766,5
5	СеАЗ-11116 (TJ376QE)	76,1	76,63	73	993,0	1010,0
6	ВАЗ-21081	76	76,8	60,6	1099,6	1123
7	ВАЗ-2108	76	76,8	71	1288,5	1316
8	ВАЗ-21083:2110	82	82,9	71	1499,8	1532,9
9	ВАЗ-21083 (омологация А-5345)	82	82,5 82,9	74,8	1580,1	1599,4 1615
10	ВАЗ-2101	76	76,8	66	1198	1223
11	ВАЗ-21011; 2105	79	79,7	66	1295	1317
12	ВАЗ-2112	82	82,9	75,6	1597	1632,2
13	ВАЗ-21126	82	82,5	75,6	1597	1616,5
14	ВАЗ-2103	76	76,8	80	1452	1482,4
15	ВАЗ-2106; 2121	79	79,7	80	1568,5	1596,5
16	«Нива» -1,7	82	82,9	80	1689,1	1726,3
17	«Нива» -1,9	82	82,9	86	1815,7	1855,8
18	УМЗ-412; УЗАМ-331	82	83	70	1479	1515
19	ЗМЗ 406	92	93,0	86	2286,8	2336,8
20	ЗМЗ-402; УМЗ-417.10	92	93,0	92	2447	2499,8
21	ЗМЗ-409	95,5	96,65	94	2693	2758,5
22	ЗМЗ-410; УМЗ-421.10 УМЗ-4213.10	100	101	92	2890	2948,4
23	ГАЗ-51; 52-01; 52-04	82	84,0	110	3485	3657,6
24	ЗМЗ-53; 66	92	93,0	80	4254	4347,5
25	ЗМЗ-5233.10; 5234.10	92	93,0	88	4680	4782,2
26	ЗиЛ-130	100	101	95	5969	6089
27	ЗиЛ-375	108	109	95	6962	7091,8

Диаметры впускных и выпускных каналов, мм

Таблица 2

	Марка, модель, модификация двигателя.	Канал	Седло клапана (внутренний диаметр) +0,1	Головка блока, +4% -2%	Коллекторы, +4% -2%
1	МеМЗ-245	Впуск		28	28
		Выпуск		28	30
2	ВАЗ-1111	Впуск	30,6	30	29
		Выпуск	27,6	28	30

	Марка, модель, модификация двигателя.	Канал	Седло клапана (внутренний диаметр) +0,1	Головка блока, +4% -2%	Коллекторы, +4% -2%
3	ВАЗ-11113	Впуск	32,6	31,2	30,2
		Выпуск	27,6	28,8	31,2
4	СеАЗ-11116 (TJ376QE)	Впуск	31,0	29,0	28.5
		Выпуск	28,0	32,0	31,5
5	ВАЗ-2101; 21011; 2105; 2103; 2106; 2121	Впуск		29.5	29,5
		Выпуск		28,4	32
6	ВАЗ-2101; 21011; 2105; 2103; 2106; 2121	Впуск		29,5	29,5
		Выпуск		28,4	30
7	ВАЗ-2108	Впуск	30,6	28	28
		Выпуск	27,6	28	28
8	ВАЗ-21083	Впуск	32,6	30	29
		Выпуск	27,6	28	30
9	ВАЗ-21083 (омологация А-5345)	Впуск		31,2	31,2
		Выпуск		30	30
10	УМЗ-412; УЗАМ-331	Впуск		34	34
		Выпуск		31	31
11	ЗМЗ 406	Впуск		16 Х 34,8 *	32,5 *
		Выпуск		27,6 Х 52,6 *	28 Х 53 *
12	ЗМЗ-402; 410; УлМЗ	Впуск		44	44
		Выпуск		44 Х 29	46 Х 30
13	Зил-130; ЗиЛ-138; ЗиЛ-375	Впуск		55,5Х26,5	54,0Х26,0
		Вып.край.		40,0Х36,0	45,0Х41,0
		Вып.сред.		40,0Х43,0	45,0Х48,0
		Стык с карб.		-	2отв.Х39,0

Максимальный диаметр сечений карбюраторов и дросселей инжекторов, мм

Таблица 3

	Марка, модель, модификация двигателя.	Карбюратор	Диффузоры 1-й/2-й	Смесительные камеры 1-я/2-я
1	МеМЗ-245	ДААЗ – 21081	21/23	32/32
2	МеМЗ-968; 968М	К-125Б; К-127; К-133; К-133А ДААЗ – 2101-20	22 23/23	32 32/32
3	ВАЗ-1111, 11113	ДААЗ – 1111(3) -1107010	20,1/25,1	28,1/36,1
		Семейство «Солекс»	23,1/23,1	32,1/32,1
4	ВАЗ-21081	ДААЗ – 21081	21/23	32/32
5	ВАЗ-2101; 21011; 2105; 2103; 2106; 2121	ДААЗ – 2101 2103; 2106 2105; 2107; 2141	23/23 23/24 21/25 22/25	32/32 32/32 28/32 28/36
6	ВАЗ-2108; 21083	ДААЗ – 2108 2108-06; 21083-06	21/23 24/24	32/32 32/32

7	ВАЗ-21083	ДААЗ – 21083-08	24/26	32/34
8	УМЗ-412; УЗАМ-331	К-126Н ДААЗ – 2101-11 ДААЗ – 2140 ДААЗ – 21412	21/23 23/23 22/25 23/23	28/32 32/32 28/32 32/32
9	ЗМЗ-402; 410; УлМЗ	К-126Г К-126ГМ К-151; К-151В К-156 с форкамерой К-129Д; К-129Ж К-129В; К-129Р	24/24 24/26 23/26 23/27 5 27 28,5	32/32 32/32 32/36 32/38 10 38 38
10	ЗиЛ-508, ЗиЛ-130	К-88, К-90	28/8,5	36
11	ЗиЛ-375	К-89	30/8,5	36
12	ЗМЗ-53, ЗМЗ-66, ЗМЗ-672	К-135	27/11	34
	Для двигателей с системами впрыска топлива	**Диаметр дроссельной камеры**		
13	СеАЗ-11116 (TJ376QE)	40		
14	ВАЗ-21083	46		
15	ВАЗ-11194	52		
16	ВАЗ-21126(электронный привод заслонки)	50		
17	ВАЗ-21126(механический привод заслонки)	46		
18	ЗМЗ 406	60		

Клапаны

Таблица 4

	Марка, модель, модификация двигателя.	**Максимальный диаметр тарелки клапана, мм**		**Диаметр стержня клапана, мм, - 0,1.**	**Длина клапана, мм ±1**	
		Впуск	**выпуск**		**впуск**	**выпуск**
1	МеМЗ-245	34	30	8	110,8	110,9
2	МеМЗ-968; 969А	34,15	32,2	8	116,45	115,25
3	ВАЗ-1111, 11113	37	31,5	8	103,7	104
4	СеАЗ-11116 (TJ376QE)	36,0	33,0	7,0	101,65	101,65
5	ВАЗ-21081; 2108	35	31,5	8	103,7	104
6	ВАЗ-2101; 21011; 2105; 2103; 2106; 2121	37,15	31,65	8	113	113,35
7	ВАЗ-21083	37	31,5	8	103,7	104
8	ВАЗ-21083 (омологация А-5345)	39	34	8	103,7	104
9	УМЗ-412; УЗАМ-331	38	34	8	117,2	112,7
10	УМЗ-412; УЗАМ-331	43	36	8	117,2	112,7
11	ЗМЗ 406	37,5	31,5	8	103,7	104,5
12	ЗМЗ-402; 410; УлМЗ	44,2	36,2	9	117,5	117,55
13	ЗМЗ форкамерный	7,4 / 11,2*	39,4	9 / 6,5*	117,5 / 100,7*	117,55
14	Зил-130; ЗиЛ-375	50,7	41,17	11	142,8	143,3

***** Клапан форкамеры.

Передаточные числа КПП

Таблица 5

Передача	**1**	**2**	**3**	**4**	**5**	**6**
Передаточное число, количество зубьев	2,92 38/13	2,05 39/19	1,56 28/18	1,31 38/29	1,13 35/31	0,94 32/34

Приложение 3. Технические требования РЗК

1. Общие положения

1.1. Допускаются легковые автомобили серийного производства с двигателями внутреннего сгорания, имеющие действующую «диагностическую карту»;

1.2. Автомобиль не должен иметь течей ГСМ (горюче-смазочных материалов);

1.3. Автомобиль, конструкция которого признана опасной, может быть не допущен к соревнованиям или исключен из них решением Старшего Технического контролера;

1.4. Ни одна деталь автомобиля, стоящего на колесах (кроме эластичных брызговиков), не должна касаться поверхности дороги, даже если спущены обе шины с одной стороны автомобиля.

А так же см. приложение 2 п.2 данного регламента.

2. Основные технические требования для зачетной группы РЗК

2.1. Внешние световые приборы (основные и дополнительные) должны соответствовать действующим ПДД РФ. Разрешается снятие одной фары и/или фар дальнего света, если они выполнены в отдельном от фар ближнего света корпусе;

2.2. Тип аккумуляторных батарей не ограничивается. Количество батарей не может быть изменено. При расположении на штатном месте аккумулятор и его клеммы должны быть закрыты сплошной крышкой из диэлектрического материала. Расположение аккумулятора свободное, но, при расположении в салоне, он должен быть установлен только за передними сидениями. Все электрические разъемы должны быть изолированными или закрыты диэлектрическим материалом. Если аккумулятор перенесен с исходного места, то его крепление к кузову должно быть выполнено при помощи металлического поддона с закраинами и двух металлических скоб размером не менее 20*0,8 мм с изолирующим покрытием, в соответсвие с п.п 3.20.5. ПР. 9 КиТТ 2021.

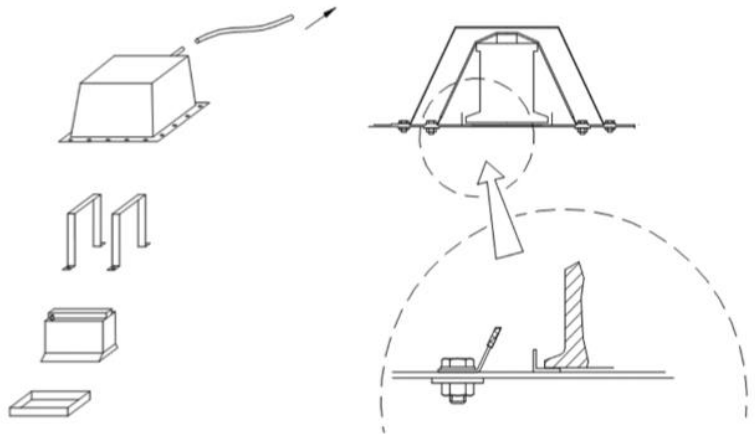

2.3. Разрешено модернизировать и прокладывать электропроводку на своё усмотрение при условии обеспечения работоспособности световых приборов и щёток стеклоочистителей. Электропроводка и все контакты должны быть заизолированы.

2.4. Механизмы запирания дверей и капотов должны быть в рабочем состоянии. Разрешается удаление серийного замка капота или крышки багажника при наличии установленных пружинных фиксаторов количеством не менее двух штук.

2.5. Спереди и сзади автомобиль должен быть оборудован буксировочными проушинами (кольцами), выступающими за периметр автомобиля не более чем на 100 мм. Допускается применение проушин для буксировки автомобиля из гибкого материала (трос, ремень и иные материалы). В любом случае, буксировочная проушина должна выдержать усилие, применяемое к ней для буксировки автомобиля.

2.6. В салоне автомобиля НЕ ДОПУСКАЕТСЯ наличие незакрепленных, твердых предметов, способных нанести травмы лицам, находящимся в автомобиле.

3. Колеса и шины

3.1. Разрешается использование только резины сертифицированной для дорог общего пользования (на боковине должно быть нанесено фабричным способом клеймо в виде буквы "Е" с индексом в круге или знак

РСТ). Допуск шин, сертифицированных для США, Канады и Японии находится в компетенции Технического Комиссара.

Шипы должны соответствовать п. 2.1. Приложения 2 КиТТ в редакции 2016 года и заводской технологии ошиповки для данного вида шины. При этом длина шипа не должна превышать 11 мм. ~~Количество шипов не должно превышать 7 шт. на 10 см рабочей поверхности покрышки~~ (Удален). Выступание шипа не должно превышать 2,5 мм, независимо от состояния резины. Ошиповка должна быть равномерной на всей поверхности шины. Модели резины с «некруглой» формой шипа (Нокиа Хаккапелита, Континенталь Винтер Викинг, Гиславед Норт Фрост и т.д.) допускаются при условии, что такой шип был разработан специально для данной модели шины либо массово применялся для ошиповки данной модели шины. Может применяться зимняя нешипуемая резина («липучка»).

3.2. Запрещается применение шин, имеющих повреждения каркаса.

3.3. Запрещается демонтаж хотя бы одной шпильки или одного болта крепления колеса.

4. Оборудование безопасности

4.1. Если в автомобиле установлены штатные передние сидения, допускается применение только стандартных ремней безопасности, либо ремней, имеющих сертификацию ЕС;

4.2. Ремни безопасности должны быть в исправном и рабочем состоянии, не должны иметь надрывов или потертостей материала строп, деформации или коррозии металлических частей. Любой комплект ремней, который не функционирует в полной мере или повреждён, должен быть заменен. Обязательно наличие стропореза, закреплённого в месте, легко доступном пилоту, нормально сидящему на своем месте и пристегнутому ремнями безопасности;

4.3. Обязательно применение защитного шлема автомобильного или мотоциклетного образца;

4.4. Обязательно наличие огнетушителя, соответствующего ПДД РФ. В случае нахождения огнетушителя в салоне автомобиля, крепление должно быть надежным и выдерживать нагрузки, возникающие при движении автомобиля. А также обеспечивать, в случае необходимости, быстрый съем огнетушителя без применения инструмента. Расположение огнетушителя – поперек продольной оси автомобиля. Разрешено применение огнетушителей, с момента производства или переосвидетельствования которых прошло не более 2-ух лет.

4.5. Использование спортивных комбинезонов на усмотрение пилотов.

4.6. Наружная обзорность. Обязательны два наружных зеркала, отражающей площадью не менее 40 см2 каждое, расположенных по обе стороны кузова. Лобовые стекла должны быть только многослойными. На лобовом стекле не допускаются сквозные трещины и сколы на внутренней поверхности. Лобовое стекло должно быть заменено (установлено) в ближайшем парке сервиса или закрытом парке. Обязательны эффективно действующий очиститель и омыватель лобового стекла, при этом они должны обеспечивать обзор 1-ому и 2-му пилотам.

4.7. Электрооборудование. Главный выключатель электрооборудования должен разрывать все электрические цепи, а также останавливать двигатель. Он должен быть доступен 1-у и 2-у пилоту, сидящим на своих местах и пристегнутым ремнями безопасности. Снаружи привод главного выключателя электрооборудования должен быть расположен в нижней части лобового стекла. Он должен быть обозначен красной молнией в синем треугольнике с основанием не менее 12 см с белым кантом по периметру. Главный выключатель электрооборудования обязателен, если на автомобиле перенесена АКБ и/или отсутствует работающий в штатном режиме замок зажигания и/или установлен электрический бензонасос, подключение которого не соответствует штатному. Электрический бензонасос должен работать только при работающем двигателе и во время пуска двигателя.

4.8. Брызговики. Обязательно применение защитных брызговиков за ведущими колесами. Брызговики должны быть изготовлены из сплошного эластичного материала толщиной не менее 2 мм. При виде сзади брызговик должен закрывать комплектное колесо на всю его ширину. Расстояние от нижнего края брызговика до поверхности дороги не должно превышать 100 мм (без экипажа на борту автомобиля). Брызговики и их крепления не должны выступать за периметр автомобиля, видимый сверху, в местах их расположения. При применении брызговиков за неведущими колесами они должны соответствовать указанным выше требованиям.

5. **Рекомендуемое оборудование и требования безопасности для автомобилей.**

5.1. Обязательная экипировка экипажа: – шлем; рекомендуемая: – подшлемник; – несгораемый комбинезон; – обувь; – перчатки, (кроме обуви и перчаток для штурмана).

5.2. Сиденья и их крепление. Передние сиденья могут быть заменены жесткими сидениями заводского изготовления спортивного типа. Такие сидения могут применяться только со спортивными ремнями безопасности. Спинки таких сидений должны быть сплошными, достигая по высоте уровня темени спортсмена. Рекомендуется установка омологированных ФИА сидений. Запрещено крепить сиденья к полу. Сиденья должны быть закреплены на вваренные между туннелем пола и порогом кузова опоры - поперечные трубы. Минимальный размер трубы: 35*2,5 мм2 (круглая), либо 35*35*2,5 мм2 (прямоугольная). Трубы должны опираться на усиливающие накладки размером не менее чем 4000 мм2 и толщиной не менее 3 мм, приваренные к кузову. Точки крепления сидений или их кронштейнов к трубам должны быть усилены втулками. При использовании дополнительных продольных элементов креплений сидений их размеры должны быть не менее чем минимальные размеры поперечных элементов крепления. Между собой поперечные и продольные элементы должны быть соединены не менее чем в 4-х точках через промежуточные опоры толщиной не менее 3 мм и площадью не менее 2000 мм2 каждая. Опоры должны быть приварены к поперечному или продольному элементу с использованием усилительных косынок. Разрешается удалять оригинальные крепления и опоры сидений. Разрешается снимать задние сидения и их спинки. При этом необходимо наличие сплошной металлической перегородки, непроницаемой для огня и жидкости, отделяющей салон от двигателя (при заднем его расположении) либо находящихся внутри кузова топливного бака, элементов системы питания или аккумулятора.

5.3. Ремни безопасности. Помимо перечисленных в Приложении 15 к КиТТ в редакции 2021 года, допускается применение ремней заводского изготовления, предназначенных для автомобильного спорта и имеющих соответствующий сертификат ЕС («клубные» ремни или «ремни для национальных чемпионатов»), срок годности которых не истек к моменту начала соревнования. Либо ремни с истекшим сроком годности. Установка и использование ремней безопасности должны отвечать требованиям п.6 Ст.253 Приложения «J» к МСК ФИА. Ремни не могут подвергаться никаким переделкам и не должны иметь повреждений и потертостей, а так же разрушений заводских швов и рисунка.

5.4. Каркасы безопасности. ЗАПРЕЩЕНЫ.

Приложение 4. Заявочная форма экипажа

Открытый чемпионат УрФО 2021 года по ралли и ралли 3-й категории

ЗАЯВОЧНАЯ ФОРМА ПИЛОТА
(подается на каждого пилота отдельно один раз в сезоне)

ПИЛОТ	
Фамилия, Имя	
Город	
№ лицензии	
Дата рождения	
№ тел.	
e-mail	

Своей подписью заявитель и пилот подтверждают, что вся информация, содержащаяся в заявочной форме, верна. Заявитель признает и полностью согласен с условиями оплаты и принимает все условия участия в чемпионате УрФО 2021 года по ралли и ралли 3-й категории.

Дата подачи заявки	Подпись пилота

Приложение 5. Заявочная форма команды

ЗАЯВОЧНАЯ ФОРМА КОМАНДЫ
(подается один раз в сезоне, но на каждом из этапов подается заявка на этот этап с указанием персонального состава команды)

НАЗВАНИЕ КОМАНДЫ (разборчиво с соблюдением заглавных букв, знаков препинания и кавычек)	
Город	
Название (ФИО), № лицензии заявителя	
Представитель команды	
№ тел., e-mail	

Своей подписью заявитель и пилот подтверждают, что вся информация, содержащаяся в заявочной форме, верна. Заявитель признает и полностью согласен с условиями оплаты и принимает все условия участия в чемпионате УрФО 2020 года по ралли и ралли 3-й категории.

Дата подачи заявки	Подпись представителя